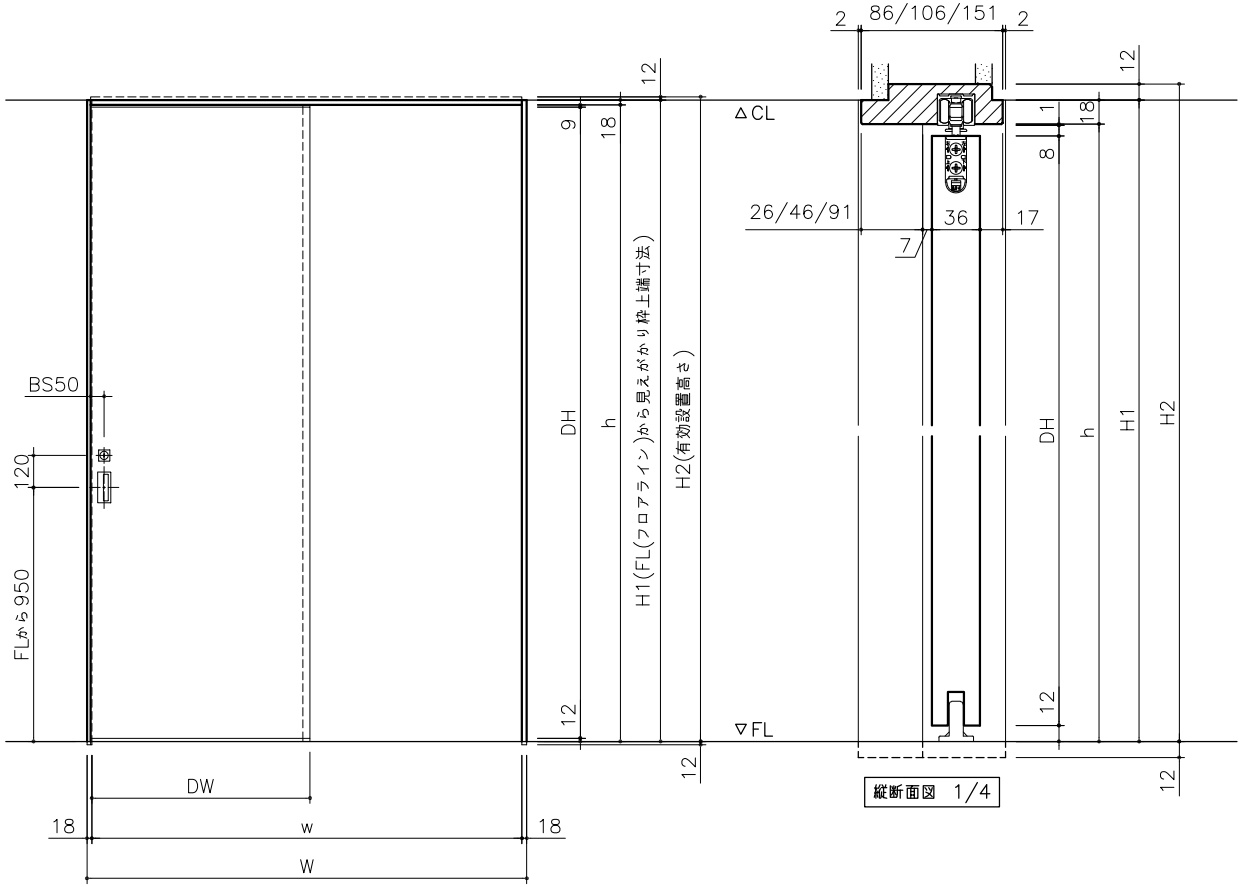

正面図 1/20

縦断面図 1/4

W	H1	A	建具寸法 DW x DH	枠内寸法 w x h	枠外寸法 W x H2+12	有効開口
1450	2100	26	722x2061	1418x2082	1450x2124	692
	2400		722x2361	1418x2382	1450x2424	
1645	2100	27	820x2061	1613x2082	1645x2124	789
	2400		820x2361	1613x2382	1645x2424	
1745	2100		870x2061	1713x2082	1745x2124	839
	2400		870x2361	1713x2382	1745x2424	

※本図は右引き(R)を示す。
※枠下端は、床納めに応じて現場にて調整してください。
※本図は錠付を示す。

別注サイズをオーダーされる場合は、"H" に対応する寸法をご指示ください。

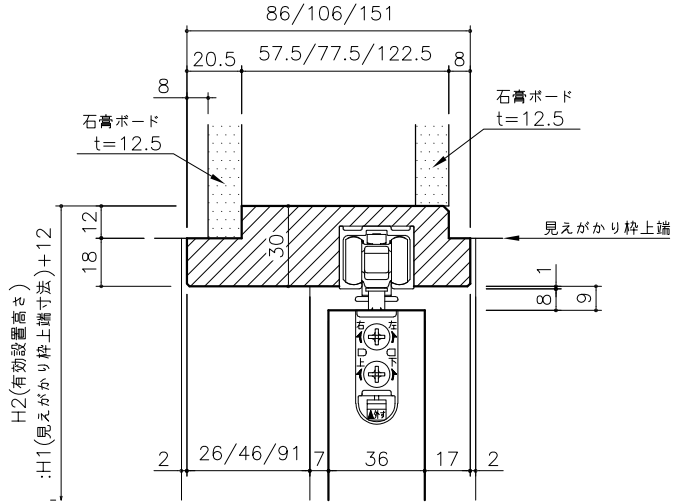

縦上部納まり詳細図 1/2

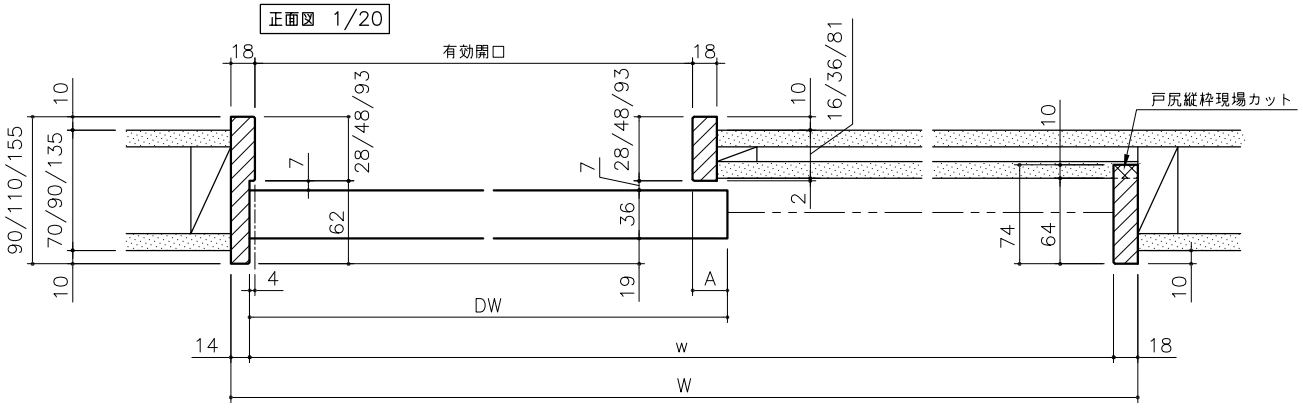

横断面図 1/4

miratap	図面名称	品番	縮尺	作成日	図番
	CFP H2100・2400 W1450・1645・1745 片引き戸 フラット(表示錠)	W1450×H2100×D90 他	FREE	2024/10/1	_CTK013_-00