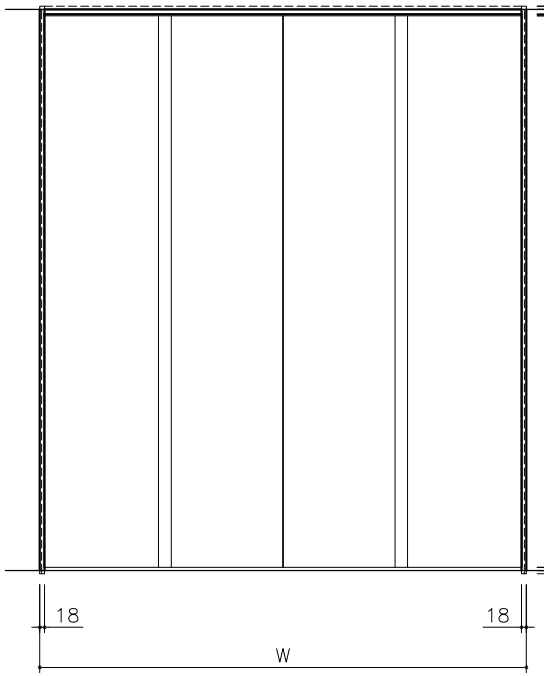

正面図 1/20

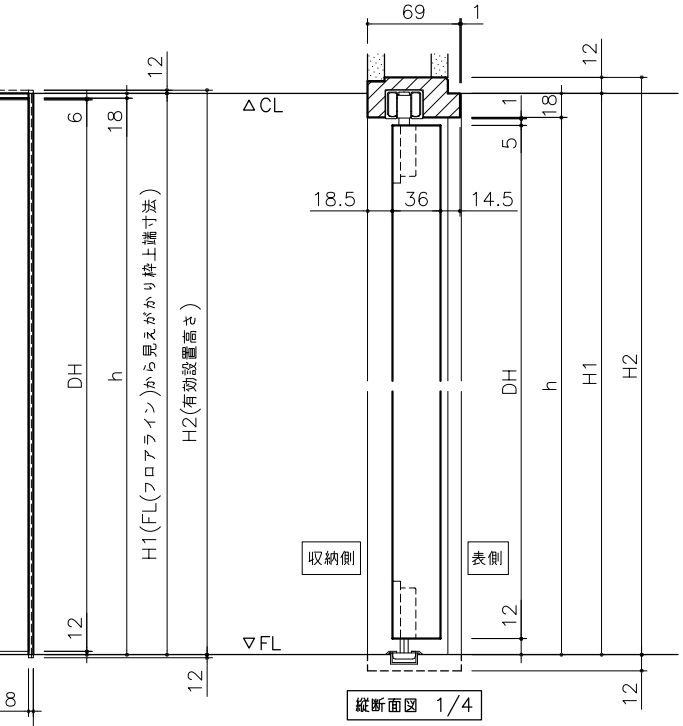

縦断面図 1/4

W	H1	建具寸法 DW x DH	枠内寸法 w x h	枠外寸法 W x H2+12	有効開口
1820	2100	893x2064	1806x2082	1820x2124	1474
	2400	893x2364	1806x2382	1820x2424	

※枠下端は、床納めに応じて現場にて調整してください。

別注サイズをオーダーされる場合は、"H1"に対応する寸法をご指示ください。

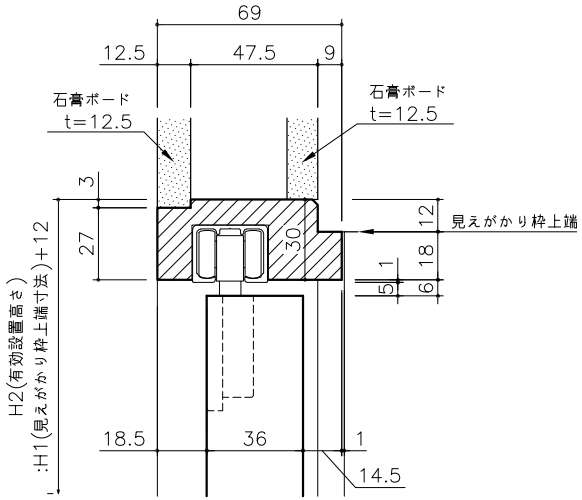

縦上部納まり詳細図 1/2

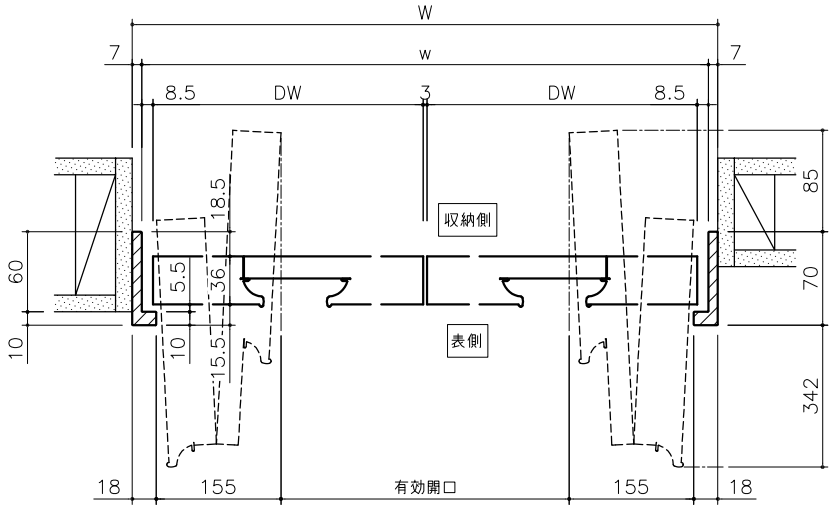

横断面図 1/4

miratap	商品名称	品番	縮尺	作成日	図番
	CFP H2100・2400 W1820 クローゼット折れ戸 木枠 2枚扉	W1820×H2100/2400×D70	FREE	2024/10/1	_CTE021-00