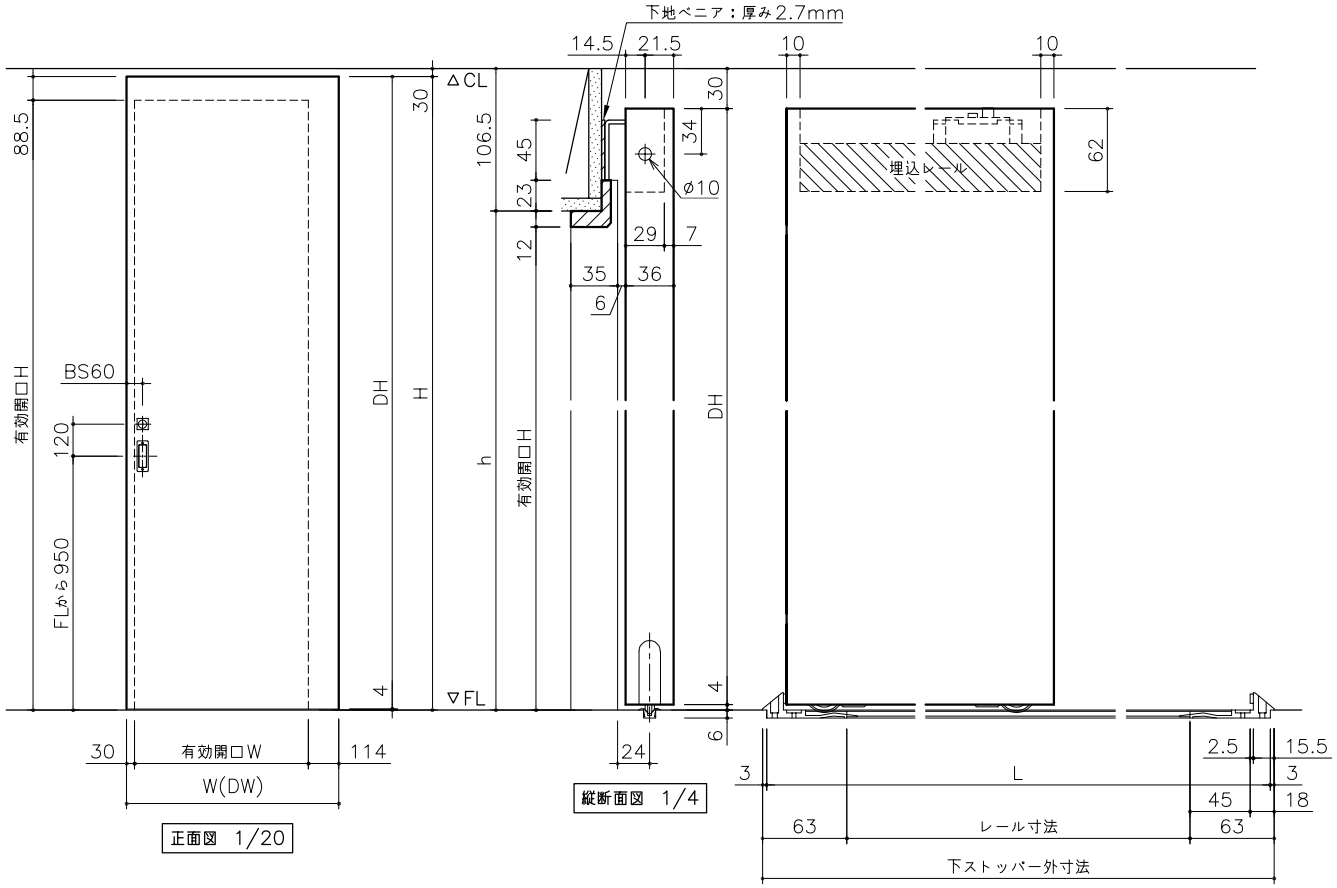

正面図 1/20

縦断面図 1/4

W	H	建具寸法 DW x DH	有効開口 W x H	造作開口 w x h	レール寸法	下ストッパー外寸法
694	2070	694x2066	550x1981.5	574x1993.5	1184	1310
	2370	694x2366	550x2281.5	574x2293.5		
794	2070	794x2066	650x1981.5	674x1993.5	1384	1510
	2370	794x2366	650x2281.5	674x2293.5		
894	2070	894x2066	750x1981.5	774x1993.5	1584	1710
	2370	894x2366	750x2281.5	774x2293.5		

※本図は右引き(R)を示す。
※本図は錠付を示す。

別注サイズをオーダーされる場合は、"H"に対応する寸法をご指示ください。
天井高に合わせる場合は、必ず30mm以上クリアランスをとってご発注ください。
レールが沈む事が無いように、床下強度に注意してください。

Lはレールの床溝加工寸法を示す。
W694の場合：L=1304
W794の場合：L=1504
W894の場合：L=1704

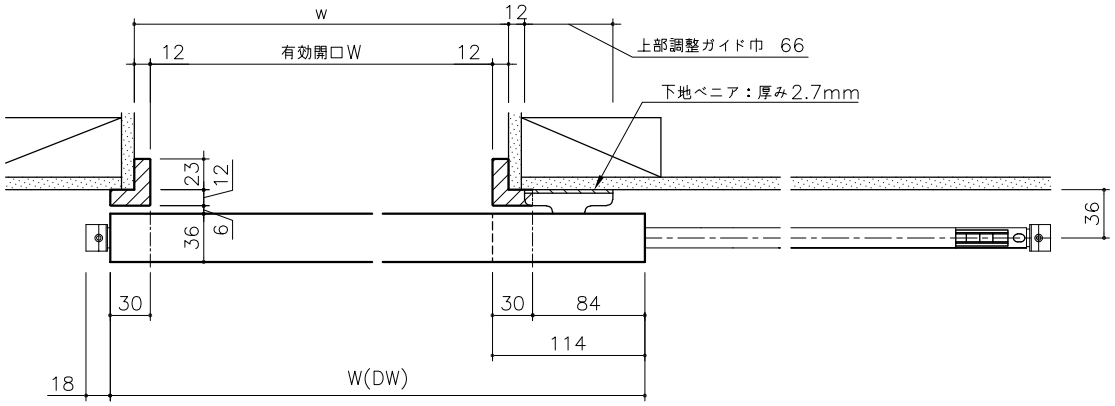

横断面図 1/4

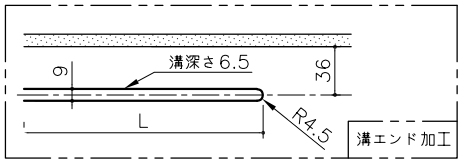

溝エンド加工

miratap	商品名称	品番	縮尺	作成日	図番
	CFP H2100・2400 W694・794・894 アウトセット引き戸 フラット(表示錠) 枠あり 標準埋込レール	W694×H2070/2370	FREE	2024/10/1	_CTP013_–00