品　名	品　番	備　考
ステンレス コンパクトキッチン W1200(ガスコンロ) 右シンク	B4S5195	
ステンレス コンパクトキッチン W1200(ガスコンロ) 左シンク	B4S5196	

※ コンロ側、側面壁ありの場合は壁不燃又は、防熱板を使用してください。
（消防法、火災予防条例に基づく処理をしてください）

※ 水栓金具・加熱機器・レンジフードは別途お求めください。

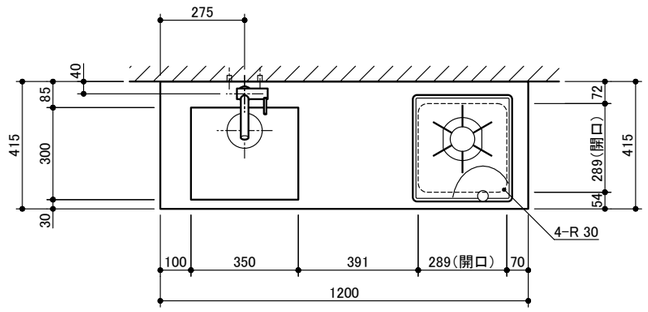

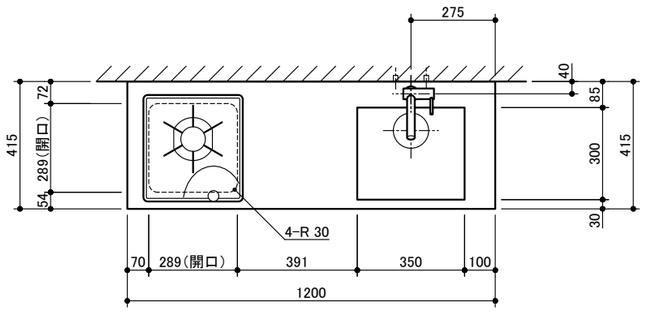

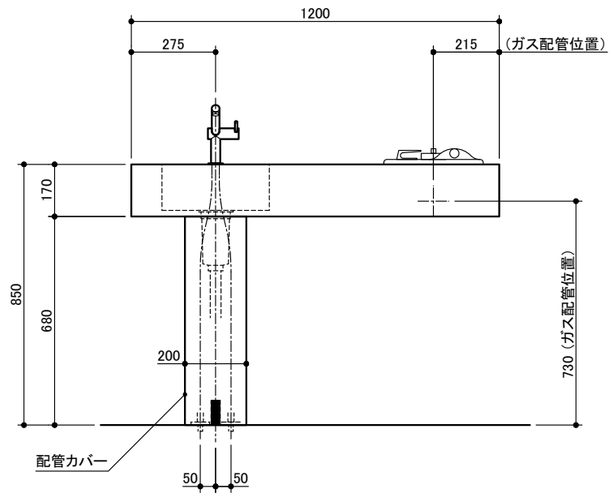

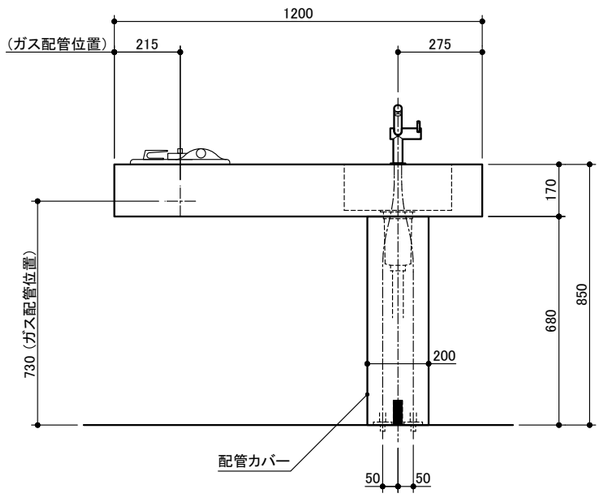

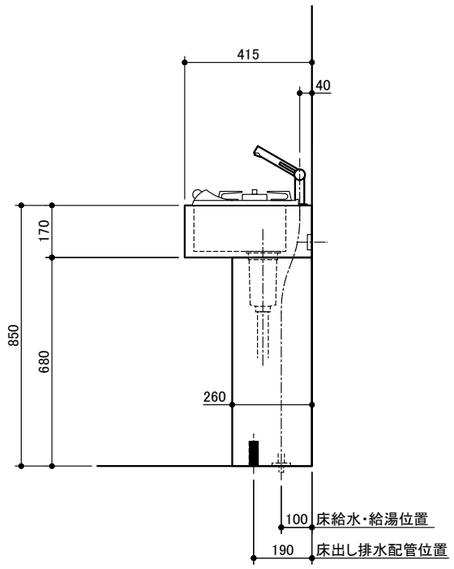

左シンク　右シンク

miratap	図面名称	品番	縮尺	作成日	図番
	ステンレス コンパクトキッチン W1200(ガスコンロ)設備図面	B4S5195、B4S5196	1 : 20	2015/06/26	B4S5195G-03