記号	名 称	特注寸法	標準寸法(DW803)	標準寸法(DW1200)
W	開口寸法(注文寸法)		2409	3600
H			2350	2350
DW	FIX幅	W/3	803	1200
DH	FIX高さ	H-8	2342	2342

※ 本図はブラック/ホワイトフレームを示します。
ブロンズフレームは別図を参照ください。

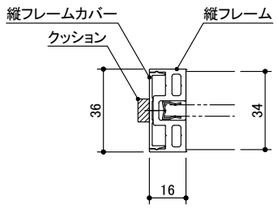

A部詳細図 1/2

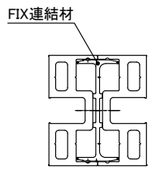

B部詳細図 1/2

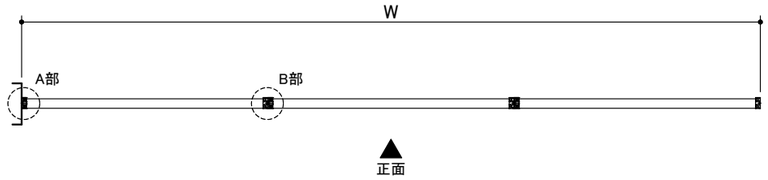

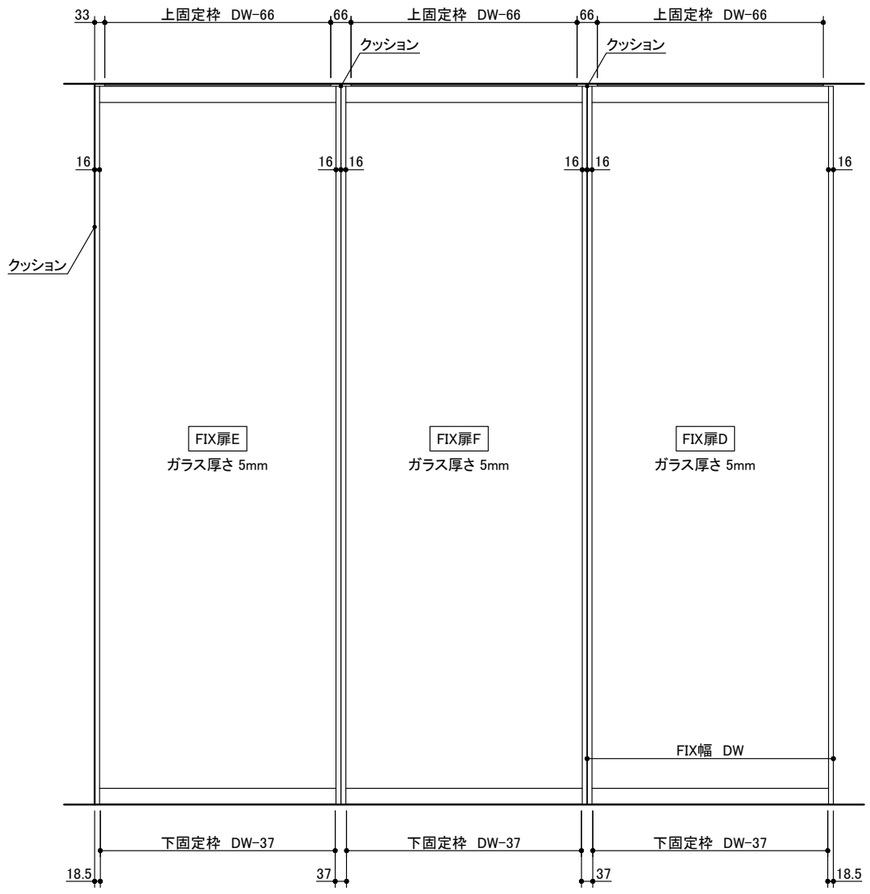

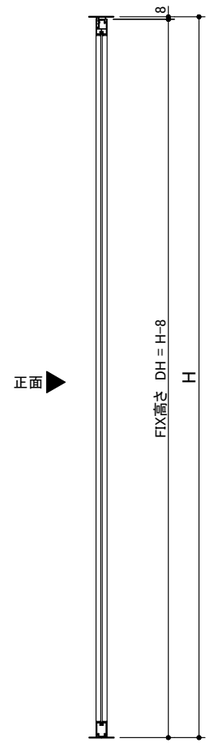

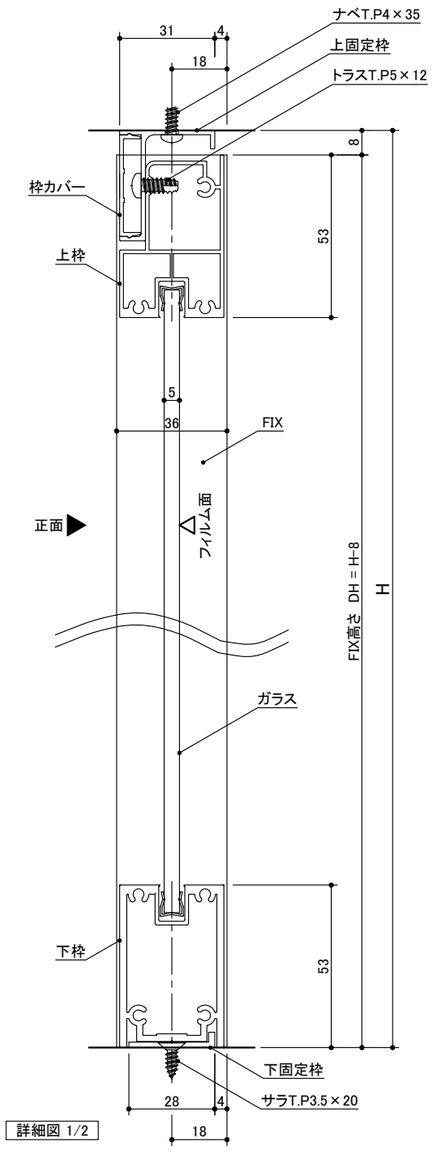

詳細図 1/2

miratap	図面名称	品番	縮尺	作成日	図番
	FIX3連タイプ 特寸	AFSC31-C-Z003R-N-TK	1 : 20	2022/03/18	AFSC31-C-Z003R-N-TK-03