！注意！
石膏ボードは厚さ12.5mmとすること。
下地胴縁・上枠は、105×45とすること。

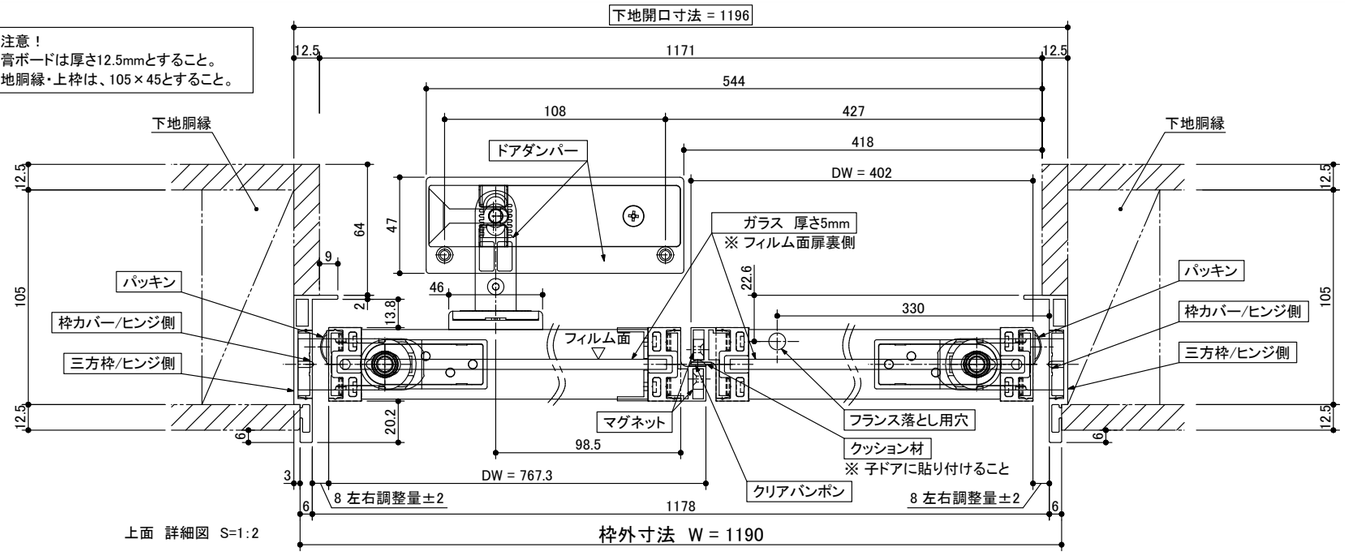

上面　詳細図　S=1:2

※ 本図はブラック/ホワイトフレームを示します。
ブロンズフレームは別図を参照ください。

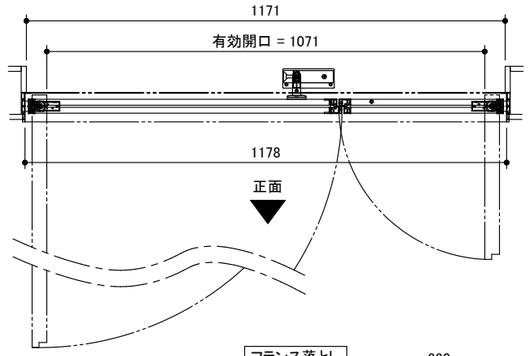

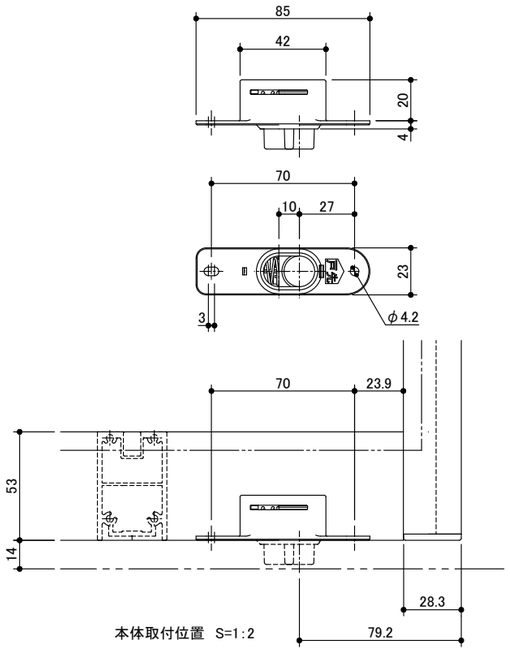

本体取付位置　S=1:2

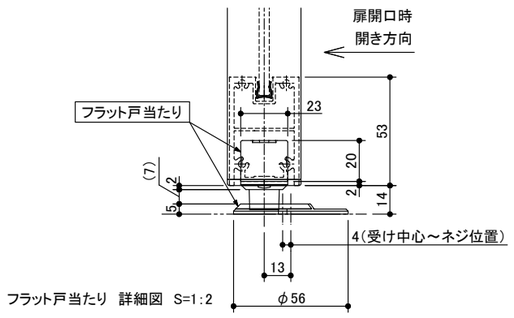

フラット戸当たり　詳細図　S=1:2

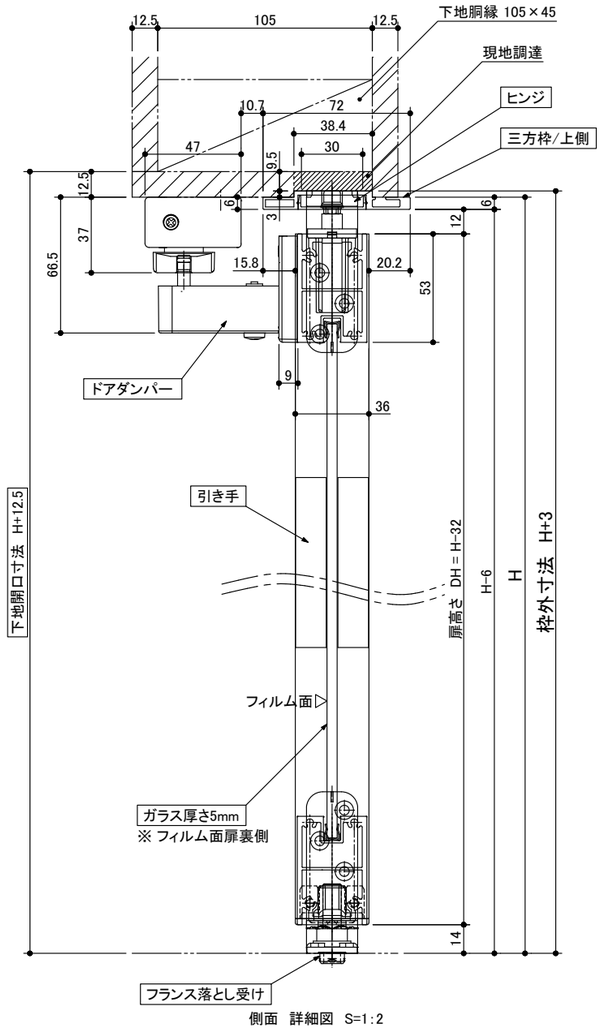

側面　詳細図　S=1:2

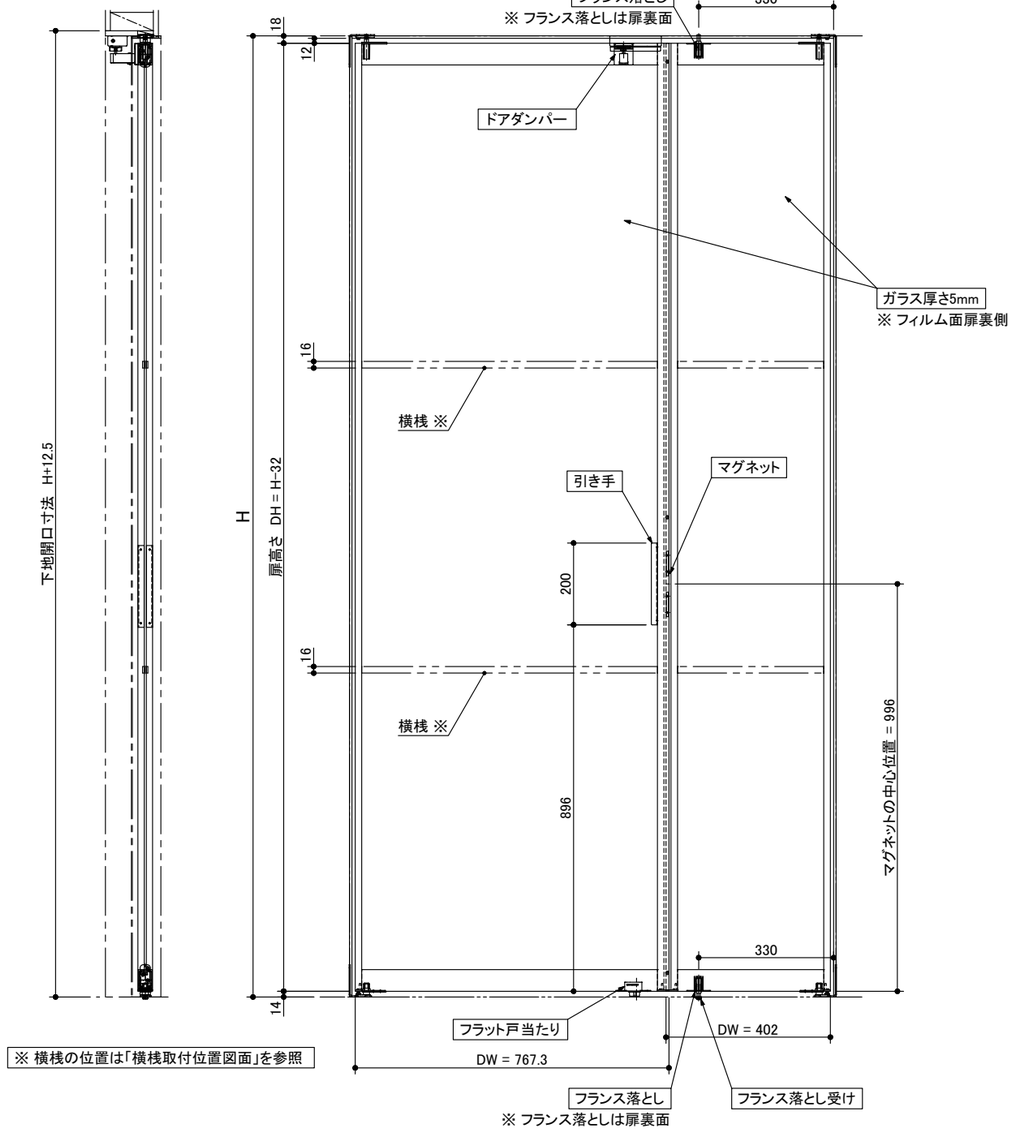

※ 横桟の位置は「横桟取付位置図面」を参照

miratap	図面名称	品番	縮尺	作成日	図番
	クアドロスリム親子ドア（左勝手）フラット戸当たり（横桟入り）	ADSC32-ZP004J-01TT-Y	1 : 15	2022/09/26	ADSC32-ZP004J-01TT-Y-05