W	H	A	建具寸法 DW x DH	枠内寸法 w x h	枠外寸法 W x H+12	有効開口
1450	2100	26	719x2072	1412x2075	1450x2112	689
1645	2100	27	817x2072	1607x2075	1645x2112	786
1745	2100		867x2072	1707x2075	1745x2112	836

※本図は右引き(R)を示す。
※枠下端は、床納めに応じて現場にて調整してください。
※本図は標準引手(空錠)を示す。

別注サイズをオーダーされる場合は、"H" に対応する寸法をご指示ください。

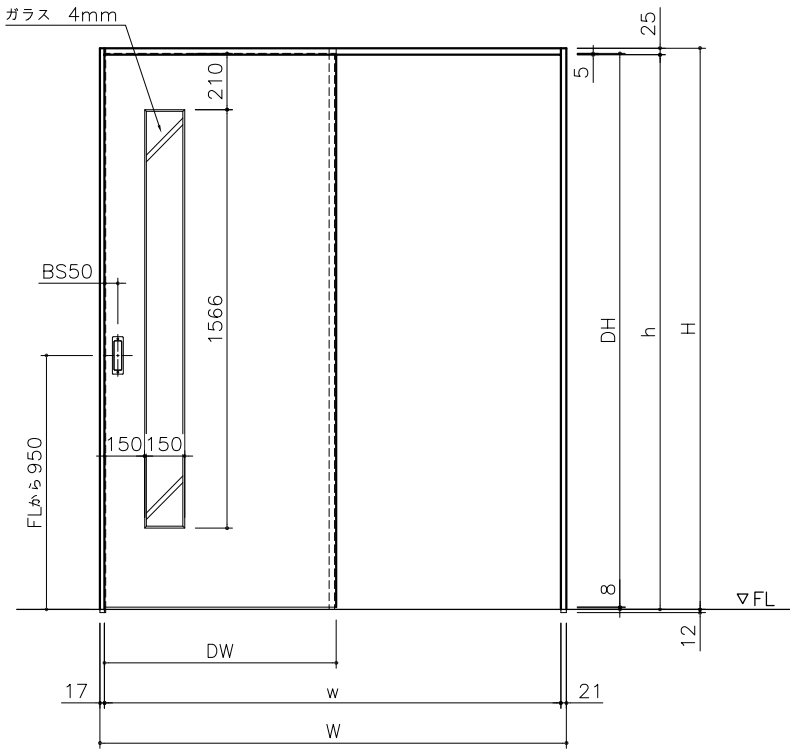

正面図 1/20

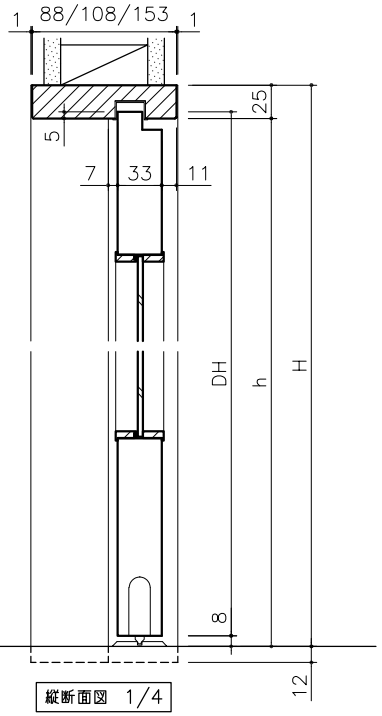

縦断面図 1/4

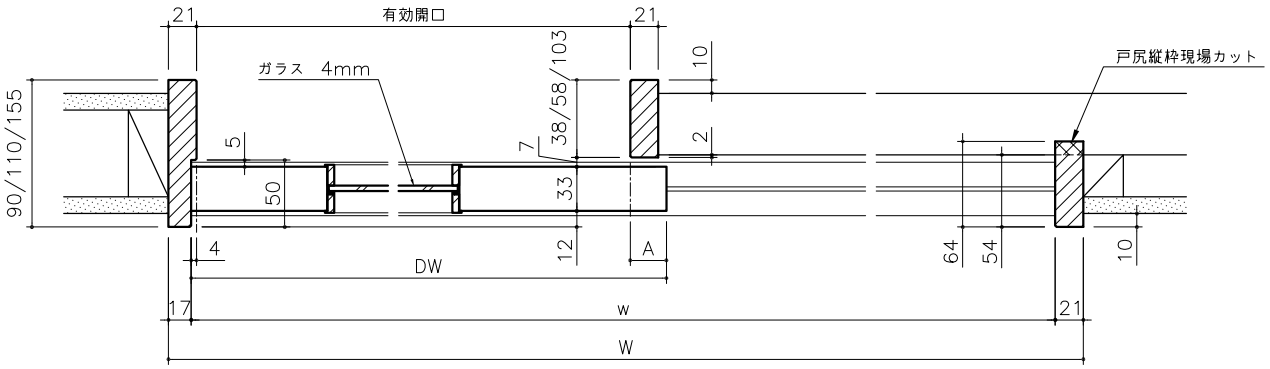

横断面図 1/4

miratap	図面名称	品番	縮尺	作成日	図番
	テゴーロ H2100 W1645・1745 片引き戸 クリアガラス オプション面付レール 図面	W1450×H2100×D90 他	FREE	2024/10/1	_TTK025_-00