	床給水・給湯位置 【B】	Pトラップ排水位置【C】	ボトルトラップ排水位置【D】	Sトラップ排水位置【E】
品 名		プッシュアップ式排水バルブサークル Pトラップセット	プッシュアップ式排水バルブサークル Bトラップセット	プッシュアップ式排水バルブサークル Sトラップセット
品 番		WA08011P	WA08011B	WA08011S
ホテル洗面台	100	470	―	175
トロピカ洗面台	100	470	―	160

※【A】寸法は別紙の適合水栓表でご確認ください。
※ 混合水栓の給水・給湯管が短い場合、フレキチューブ等を別途、現場にて手配してください。
※ 単水栓を使用の場合、フレキチューブ等を別途、現場にて手配してください。(フレキチューブ等長さにより、A寸法は変わります)
※ 水栓によりスパウトの長さが異なり、ボウル位置等が変わりますのでご注意ください。

ホテル洗面台			
	W 750	W 900	W 1200
H 690	○	○	○

天板開口図

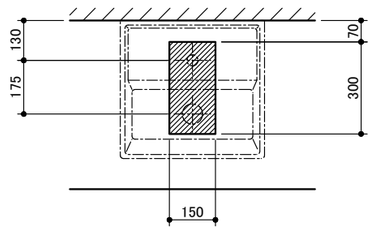

※〈 〉寸法はW750の場合、( )寸法はW1200の場合です。

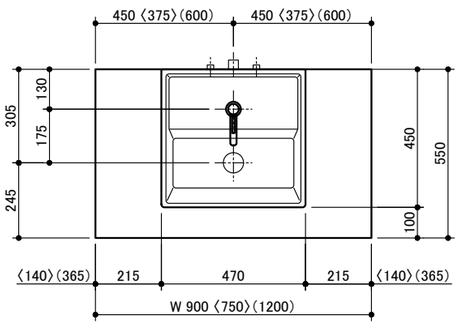

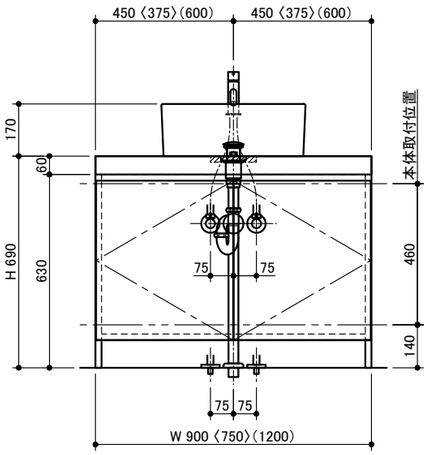

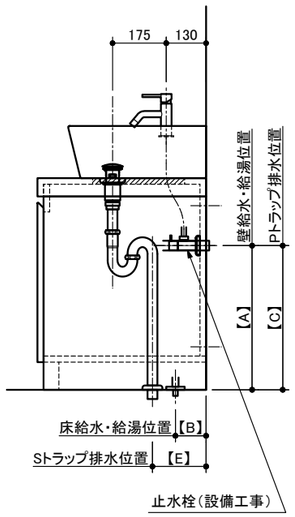

トロピカ洗面台		
	W 750	W 900
H 690	○	○

天板開口図

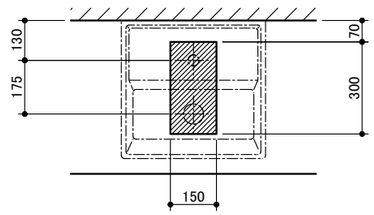

※〈 〉寸法はW750の場合です。

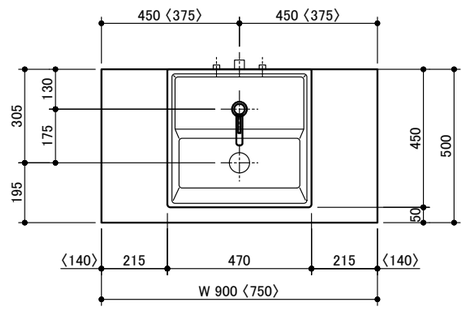

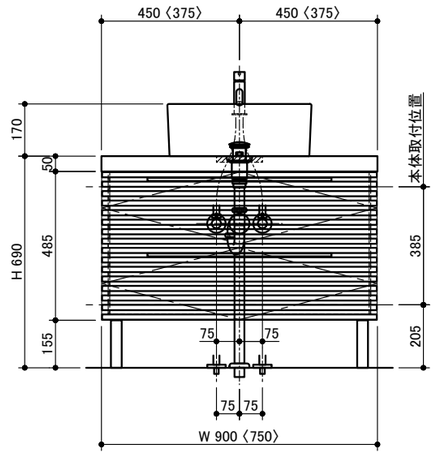

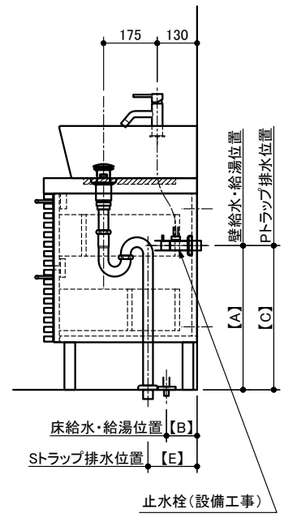

miratap	図面名称	品番	縮尺	作成日	図番
	バルレッタ(WA02071)＋ 洗面台 設備図面1	WA02071	1 : 20	2016/08/27	WA02071_setubi1-07