■ カラー品番

品　番	品　名
WA08991S	スキニブル500 ビアンコグロッシー 目皿セット
WA08993S	スキニブル500 ナイトグロッシー 目皿セット
WA08995S	スキニブル500 オーシャングロッシー 目皿セット
WA08997S	スキニブル500 エアーグロッシー 目皿セット
WA08999S	スキニブル500 ライムグロッシー 目皿セット

	床給水・給湯位置 【B】	Pトラップ排水位置【C】	ボトルトラップ排水位置【D】	Sトラップ排水位置【E】
品　名		Pトラップ	Bトラップ	Sトラップ
品　番		WA00019	MBAD003	MBAD004
ホテル洗面台	100	520	―	195
トロピカ洗面台	100	520	―	160

※【A】寸法は別紙の適合水栓表でご確認ください。
※ 混合水栓の給水・給湯管が短い場合、フレキチューブ等を別途、現場にて手配してください。
※ 単水栓を使用の場合、フレキチューブ等を別途、現場にて手配してください。（フレキチューブ等長さにより、A寸法は変わります）
※ 水栓によりスパウトの長さが異なり、ボウル位置等が変わりますのでご注意ください。

ホテル洗面台	W 750	W 900	W 1200
H 690	○	○	○

天板開口図

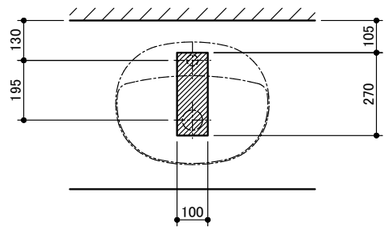

※〈 〉寸法はW750の場合、( )寸法はW1200の場合です。

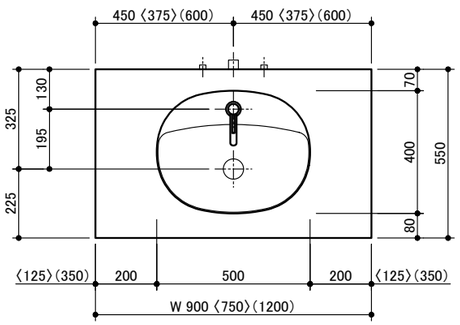

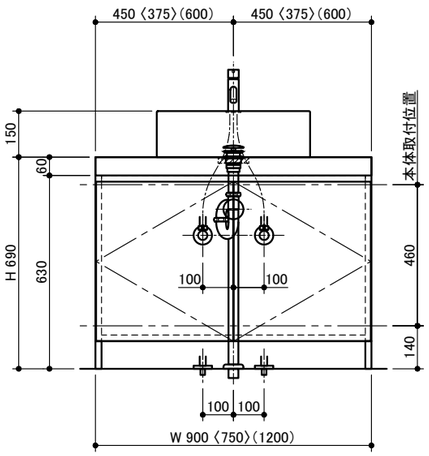

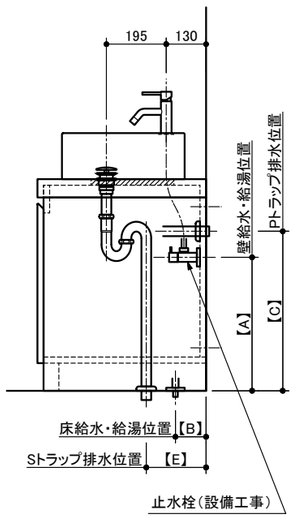

トロピカ洗面台	W 750	W 900
H 690	○	○

天板開口図

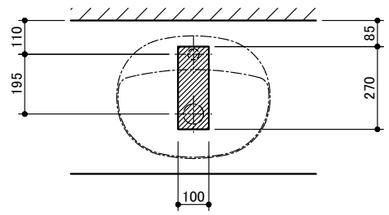

※〈 〉寸法はW750の場合です。

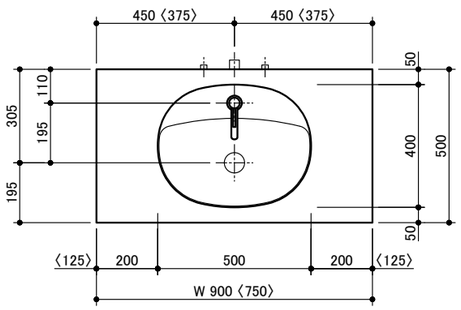

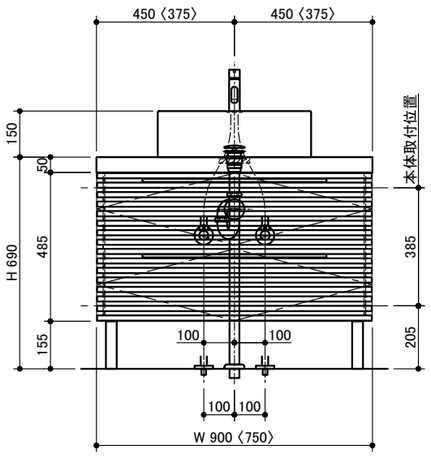

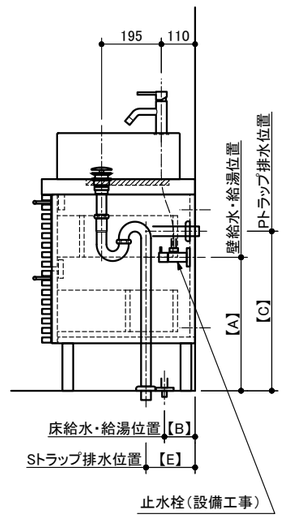

miratap	図面名称	品番	縮尺	作成日	図番
	スキニブル500（WA08991S、WA08993S、WA08995S、WA08997S、WA08999S）＋ 洗面台 設備図面1	WA08991S	1：20	2025/01/20	WA08991S_setubi1-00