■【電気結線図】暖房換気乾燥機(200V)

【電気結線図】

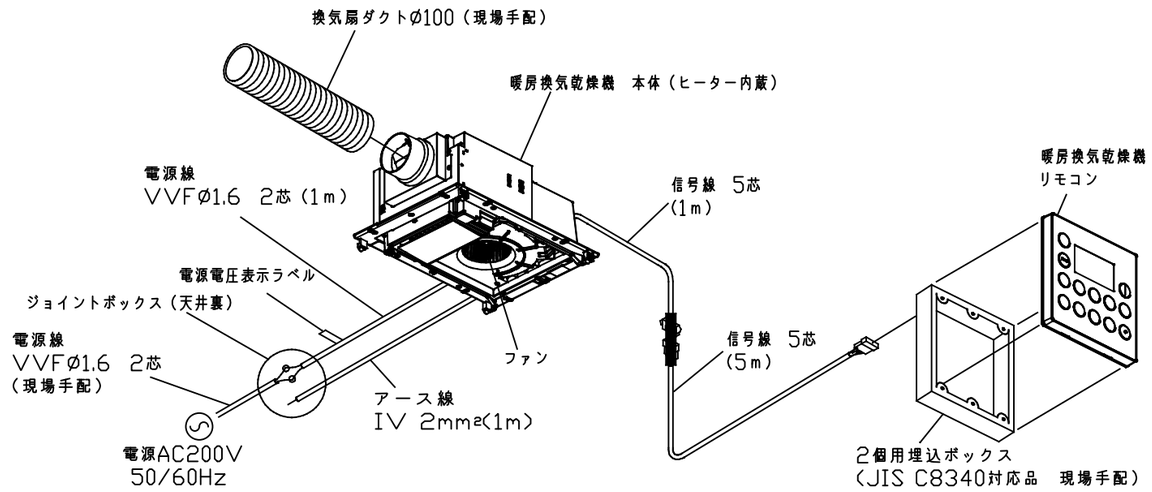

静圧ー風量特性曲線

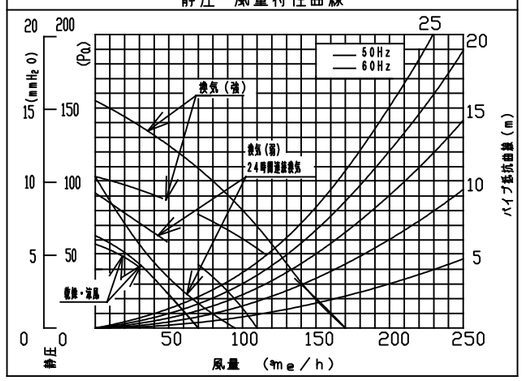

■仕様

品番	GVL7210（200V仕様）
定格電圧・周波数	単相　200V　50Hz/60Hz
ヒーター形式	PTCヒーター
ヒーター容量	2.2kW
安全装置	過熱防止用温度ヒューズ（溶断式93℃+0℃−5℃）
	過電流防止用電流ヒューズ（ガラス管ヒューズ　25A，4A）
運転モード	乾燥（急速，ゆっくり），予備暖房，涼風，換気（強，弱）， 24時間連続換気
風向	予備暖房，涼風はそれぞれ固定6段階およびスイング1段階に変更可能， 乾燥（急速，ゆっくり）はスイング4段階に変更可能 換気（強，弱），24時間連続換気は設定なし
運転時間	乾燥（ゆっくり）：最大10時間，乾燥（急速）、予備暖房：最大6時間 涼風，換気（強，弱）：最大12時間
質量	7.0kg
適用パイプ径	Ø100mm
ファン形式	シロッコファン
電動機形式	4極開放型コンデンサ誘導電動機
絶縁階級	E種
基準周囲温度	−10～40℃以下
時間定格	連続
設計標準使用期間＊1	10年

＊1：標準的な使用条件の下で使用した場合に安全上支障がなく使用することができる標準的な期間として設計上設定された期間です。保証期間ではありません。

運転モード		乾燥(急速)		予備暖房		涼風		換気（強）		換気（弱）		24時間連続換気	
		50Hz	60Hz	50Hz	60Hz	50Hz	60Hz	50Hz	60Hz	50Hz	60Hz	50Hz	60Hz
消費電力（W）		2100	2100	2200	2250	30	34.5	30	34.5	21	19.5	21	19.5
風　量	（循環）（m³/h）	160	160	185	200	160	160	60	60	−	−	−	−
	（換気）（m³/h）	70	70	−	−	70	70	170	170	110	95	110	95
騒　音　（dB）		45	45	44.5	46.5	45	45	44	44	28	26.5	28	26.5
1時間運転の電気代の目安		56.7円		60.8円		1.0円		1.0円		0.6円		0.6円	

注）測定は日本工業規格（JIS C 9603）の方法によるもので、静圧0Pa時の値です。
騒音は無響室で測定した値ですので、実際に取付設置した状態では、反響等の影響を受け表示値より高くなります。

【本体外形寸法図】〔S=1/10〕

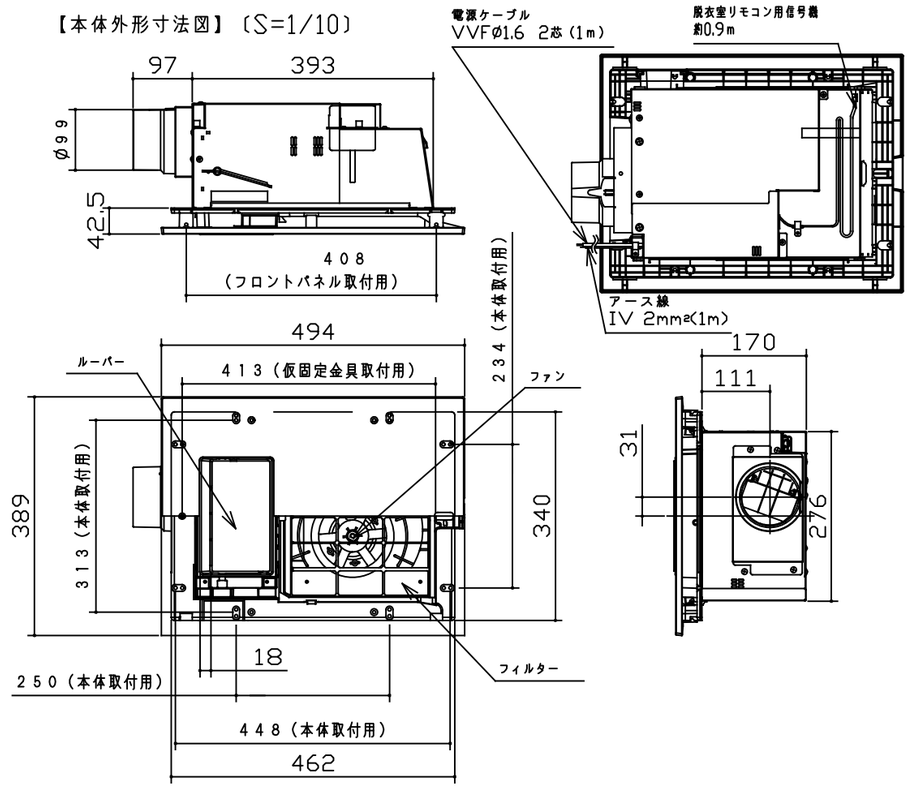

※暖房換気乾燥機（電気式）プランを選択した場合、物干しバー（1セット）付属されます。

【リモコン外形寸法図】〔S=1/3〕

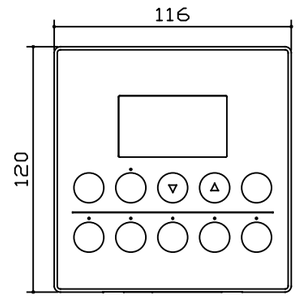

※浴室内への取付はできません。

安全上のご注意
・吹出口から洗濯物を200mm以上離す。
（製品に近づけすぎると、衣類が変色する原因となります）
・吹出口や吸込口などに指や棒を入れたり、
洗濯物を吊り下げたりしない。
また、フロントパネルをはずしてファンなどに触れない。
（けが、やけどの原因となります）

■本製品は、消費生活用製品安全法（消安法）で定められた特定保守製品です。

■特定保守製品とは、「経年劣化により安全上支障が生じ、一般消費者の生命または身体に対して特に重大な危害を及ぼすおそれが多いと認められる製品であって、使用状況から見てその適切な保守を促進することが適当なものとして政令で定めるもの」です。

A3出力用

miratap	図面名称	品番	縮尺	作成日	図番
	ノウム 電気結線図 暖房換気乾燥機(200V)	KB38	1：1	2021/01/19	KB38-02