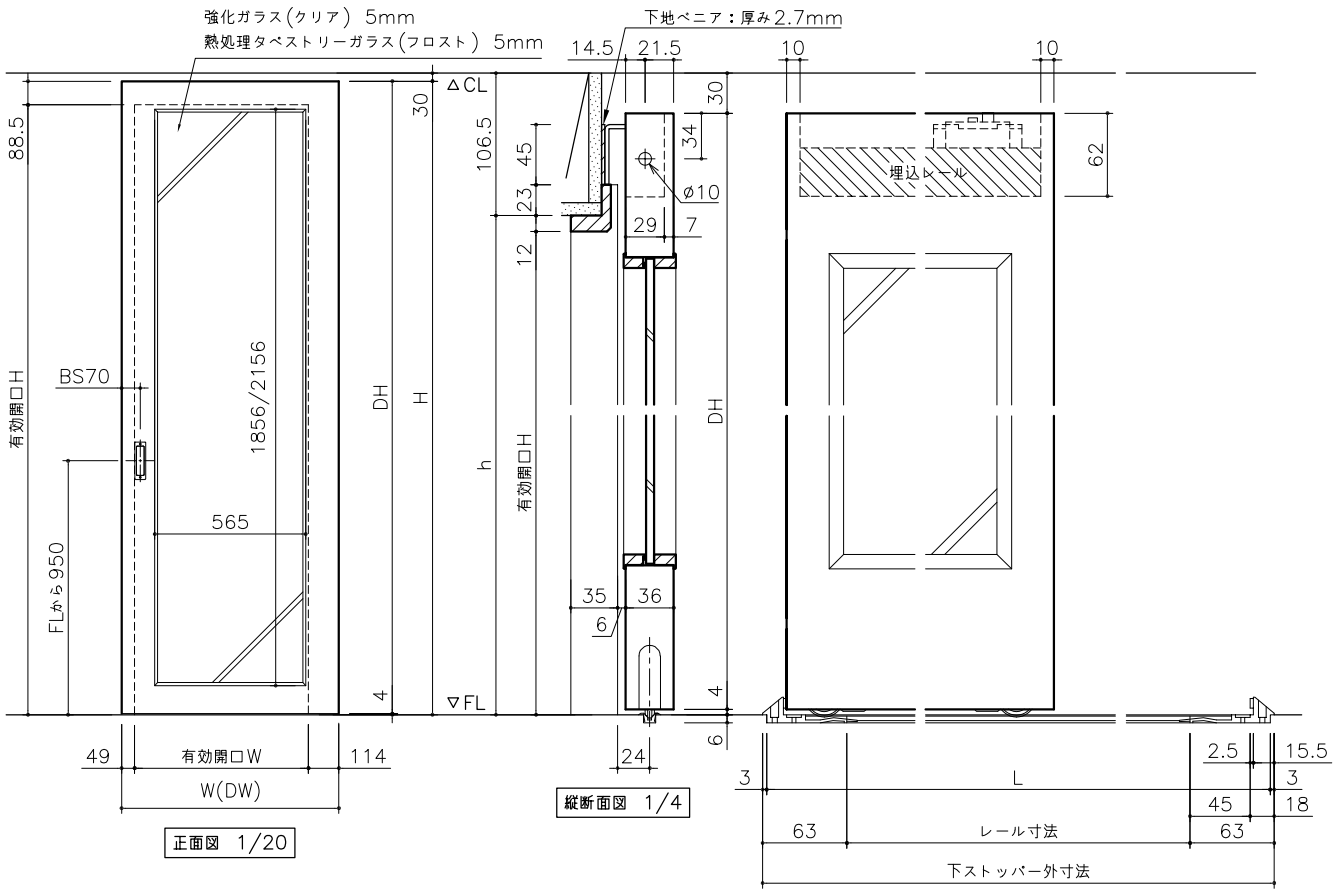

W	H	建具寸法 DW x DH	有効開口 W x H	造作開口 w x h	レール寸法	下ストッパー外寸法
813	2070	813x2066	650x1981.5	674x1993.5	1422	1548
	2370	813x2366	650x2281.5	674x2293.5		

※本図は右引き(R)を示す。
※本図は標準引手(錠無)を示す。

別注サイズをオーダーされる場合は、"H"に対応する寸法をご指示ください。
天井高に合わせる場合は、必ず30mm以上クリアランスをとってご発注ください。
レールが沈む事が無いように、床下強度に注意してください。

Lはレールの床溝加工寸法を示す。
W813の場合：L=1542

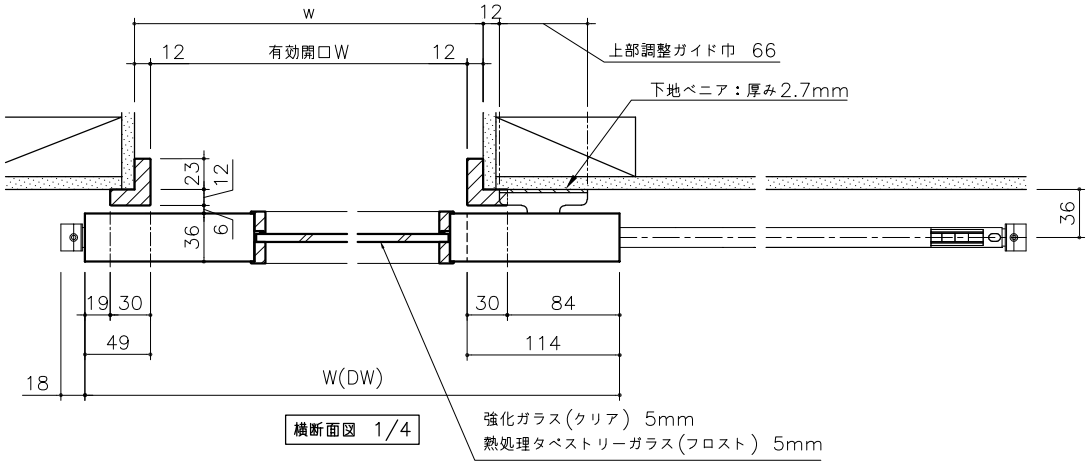

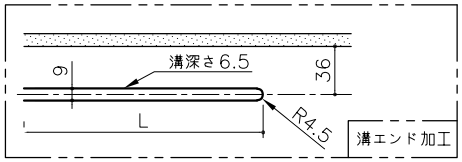

miratap	図面名称	品番	縮尺	作成日	図番
	ノッポ H2070・2370 W813 アウトセット引き戸(床レールタイプ) 枠あり 標準埋込レール ガラス入り 図面	W813×H2070/2370	FREE	2024/10/1	_NTP009_WF-00