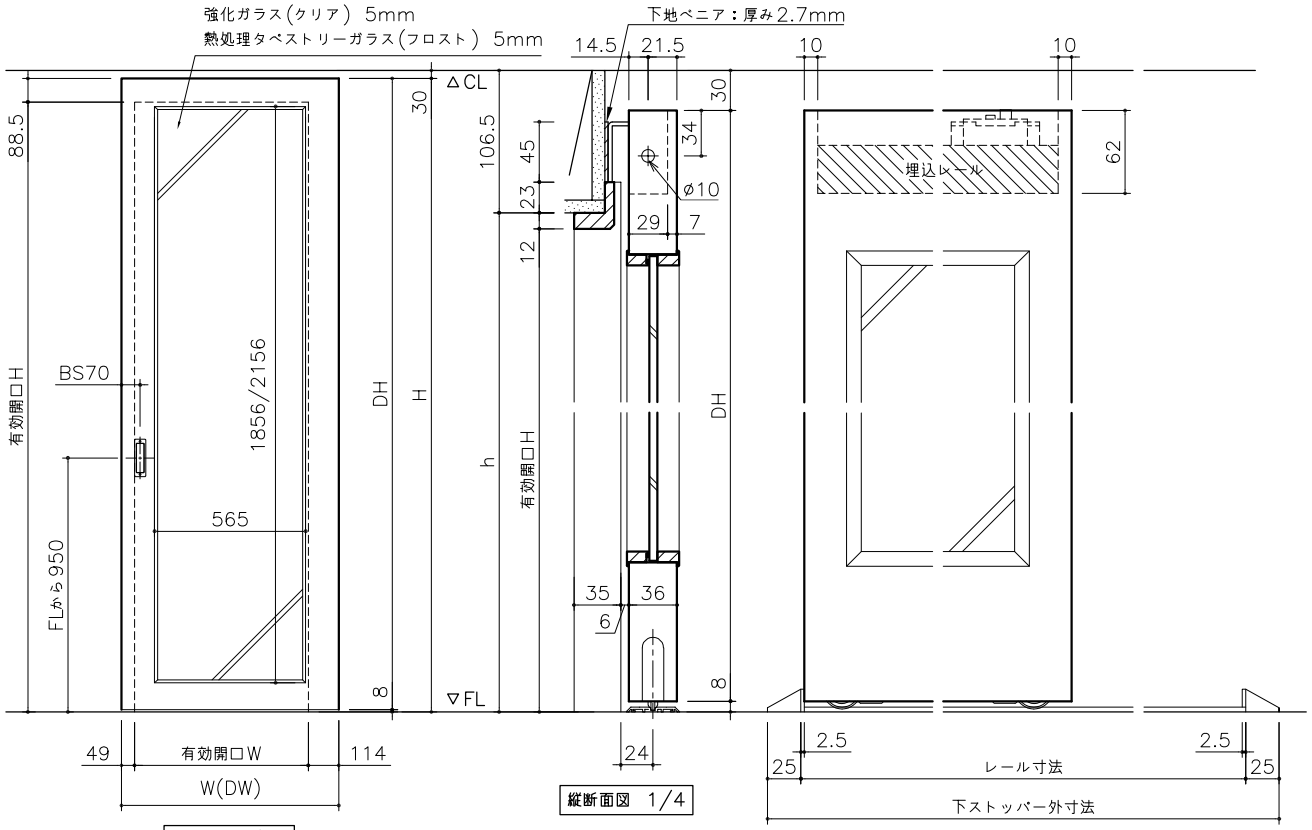

正面図 1/20

縦断面図 1/4

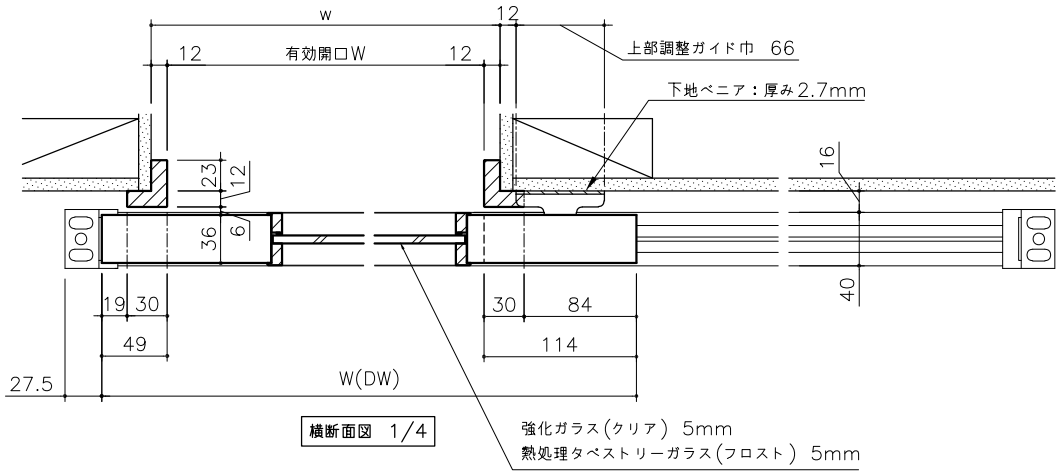

横断面図 1/4

W	H	建具寸法 DW x DH	有効開口 W x H	造作開口 w x h	レール寸法	下ストッパー外寸法
813	2070	813x2062	650x1981.5	674x1993.5	1517	1567
	2370	813x2362	650x2281.5	674x2293.5		

※本図は右引き(R)を示す。
※本図は標準引手(錠無)を示す。

別注サイズをオーダーされる場合は、"H"に対応する寸法をご指示ください。
天井高に合わせる場合は、必ず30mm以上クリアランスをとってご発注ください。

miratap	図面名称	品番	縮尺	作成日	図番
	ノッポ H2070・2370 W813 アウトセット引き戸(床レールタイプ) 枠あり 面付レール ガラス入り 図面	W813×H2070/2370	FREE	2024/10/1	_NTP049_WF-00