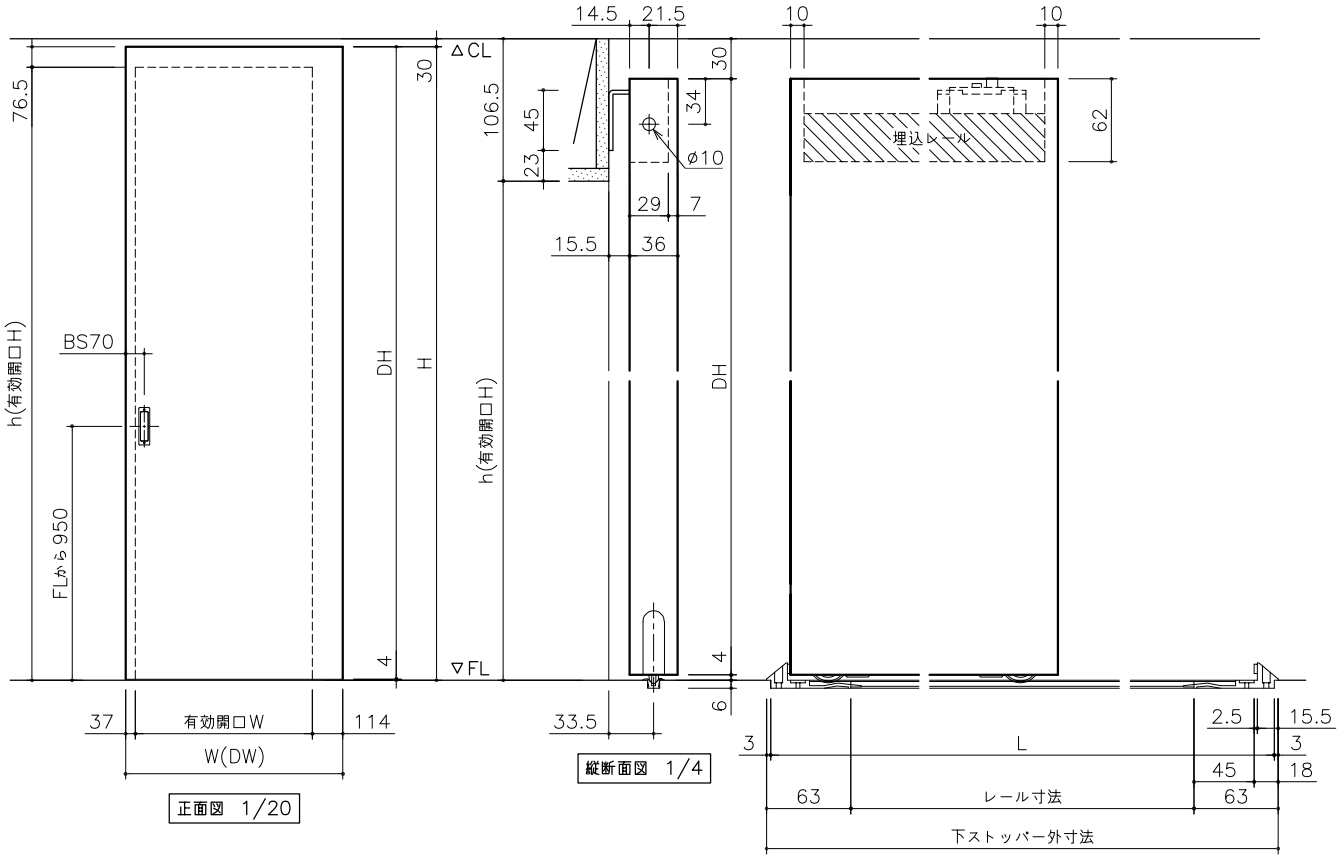

正面図 1/20

縦断面図 1/4

W	H	建具寸法 DW x DH	有効開口 W x H	造作開口 w x h	レール寸法	下ストッパー外寸法
713	2070	713x2066	562x1993.5	574x1993.5	1222	1348
	2370	713x2366	562x2293.5	574x2293.5		
813	2070	813x2066	662x1993.5	674x1993.5	1422	1548
	2370	813x2366	662x2293.5	674x2293.5		
913	2070	913x2066	762x1993.5	774x1993.5	1622	1748
	2370	913x2366	762x2293.5	774x2293.5		

※本図は右引き(R)を示す。
※本図は標準引手(錠無)を示す。

別注サイズをオーダーされる場合は、"H"に対応する寸法をご指示ください。
天井高に合わせる場合は、必ず30mm以上クリアランスをとってご発注ください。
レールが沈む事が無いように、床下強度に注意してください。

Lはレールの床溝加工寸法を示す。
W713の場合：L=1342
W813の場合：L=1542
W913の場合：L=1742

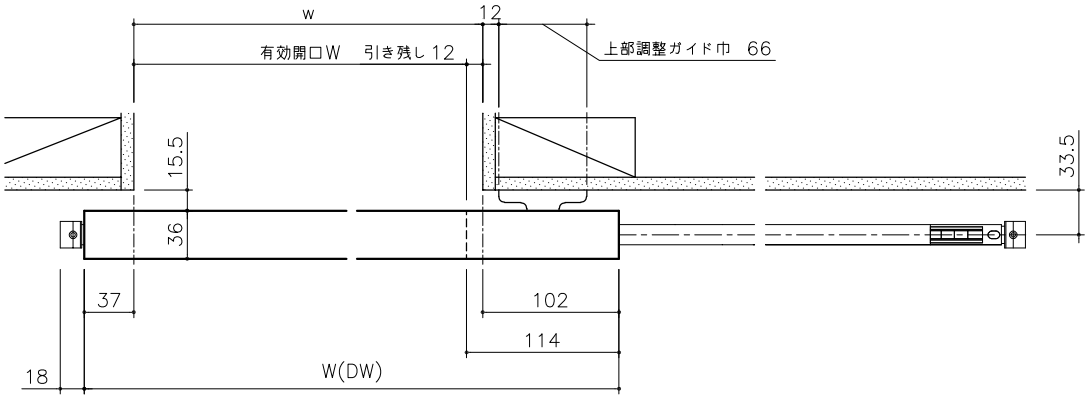

横断面図 1/4

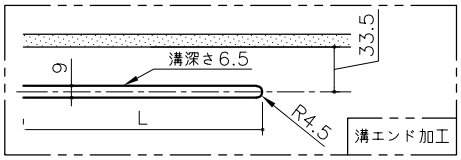

miratap	図面名称	品番	縮尺	作成日	図番
	ノッポ　H2070・2370　W713・813・913　アウトセット引き戸(床レールタイプ) 枠なし　錠なし　標準埋込レール　フラット　図面	W713×H2070/2370	FREE	2024/10/1	_NTP001_NF-00