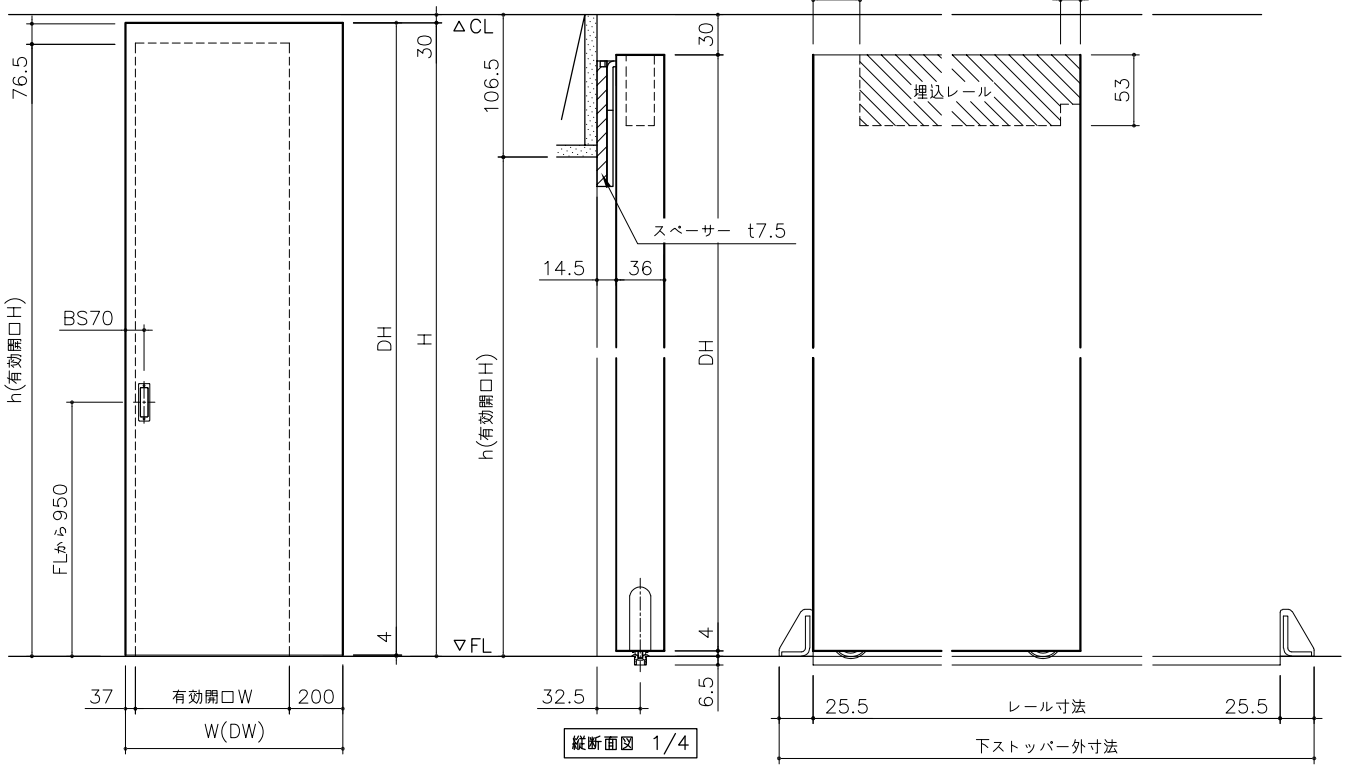

正面図 1/20

縦断面図 1/4

W	H	建具寸法 DW x DH	有効開口 W x H	造作開口 w x h	レール寸法	下ストッパー外寸法
813	2070	813x2066	576x1993.5	588x1993.5	1426	1477
	2370	813x2366	576x2293.5	588x2293.5		
913	2070	913x2066	676x1993.5	688x1993.5	1626	1677
	2370	913x2366	676x2293.5	688x2293.5		

※本図は右引き(R)を示す。
※本図は標準引手(錠無)を示す。

別注サイズをオーダーされる場合は、"H"に対応する寸法をご指示ください。
天井高に合わせる場合は、必ず30mm以上クリアランスをとってご発注ください。

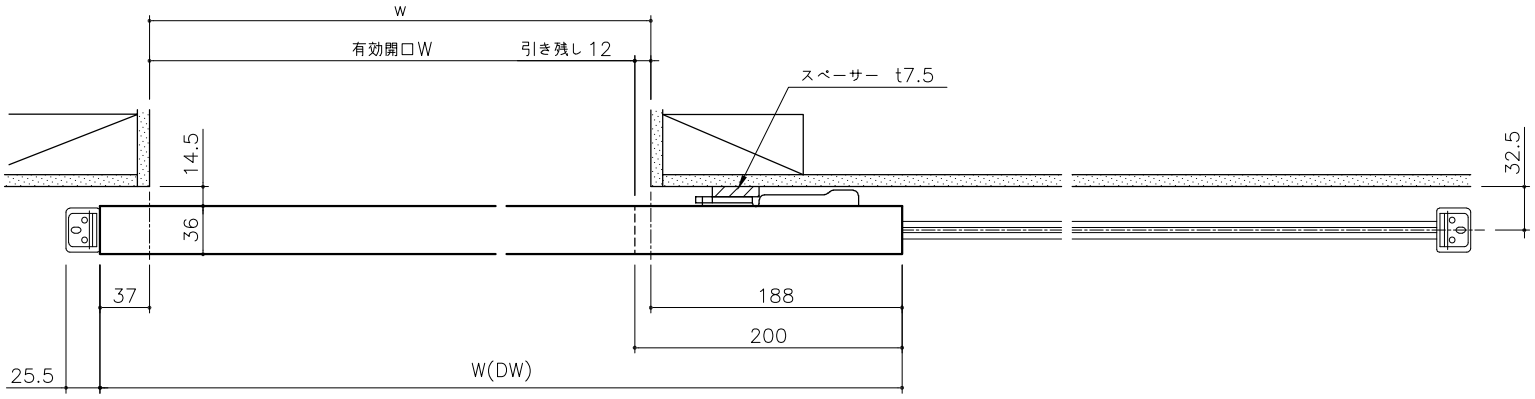

横断面図 1/4

miratap	図面名称	品番	縮尺	作成日	図番
	ノッポ H2070・2370 W813・913 アウトセット引き戸(床レールタイプ) 枠なし 錠なし 標準埋込レール ソフトクローズ フラット 図面	W813×H2070 他	FREE	2024/10/1	_NTU005_–00