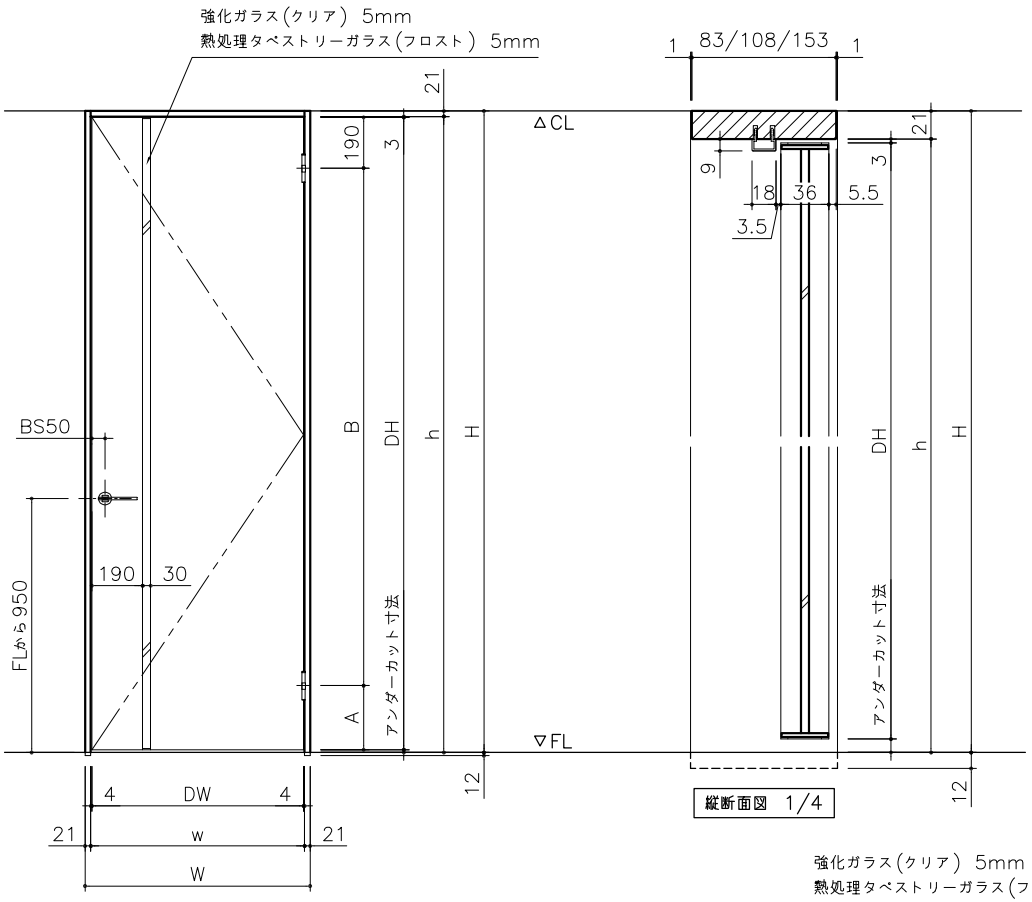

正面図 1/20

縦断面図 1/4

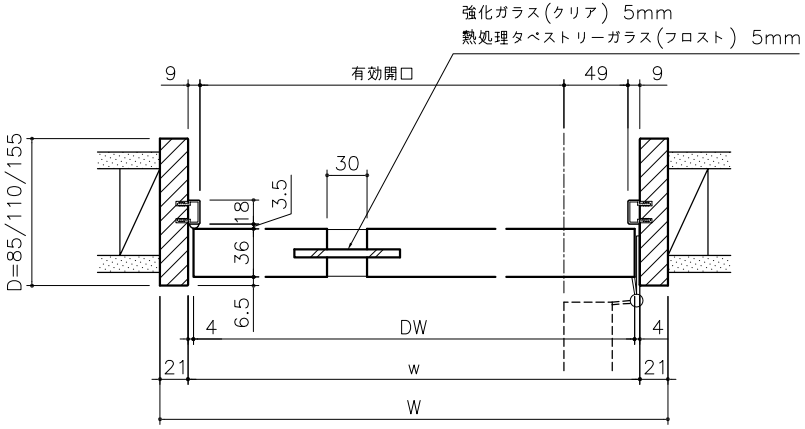

横断面図 1/4

W	H	アンダーカット寸法	建具寸法 DW x DH	A	B	枠内寸法 w x h	枠外寸法 W x H+12	有効開口
875	2400	10	825x2366	240	1936	833x2379	875x2412	766
		15	825x2361	235				
		20	825x2356	230				
850		10	800x2366	240		808x2379	850x2412	741
		15	800x2361	235				
		20	800x2356	230				
825		10	775x2366	240		783x2379	825x2412	716
		15	775x2361	235				
		20	775x2356	230				
780		10	730x2366	240		738x2379	780x2412	671
		15	730x2361	235				
		20	730x2356	230				
755		10	705x2366	240		713x2379	755x2412	646
		15	705x2361	235				
		20	705x2356	230				
735		10	685x2366	240		693x2379	735x2412	626
		15	685x2361	235				
		20	685x2356	230				

※本図は右吊元(R)を示す。
※本図は標準レバーハンドル(空錠)を示す。
※枠下端は、床納めに応じて現場にて調整してください。

別注サイズをオーダーされる場合は、"H"に対応する寸法をご指示ください。

miratap	図面名称	品番	縮尺	作成日	図番
	ノッポ H2400 W735・755・780・825・850・875 片開きドア スリットガラス 木枠 図面	W875×H2400×D85 他	FREE	2024/10/1	_MTA602_–00