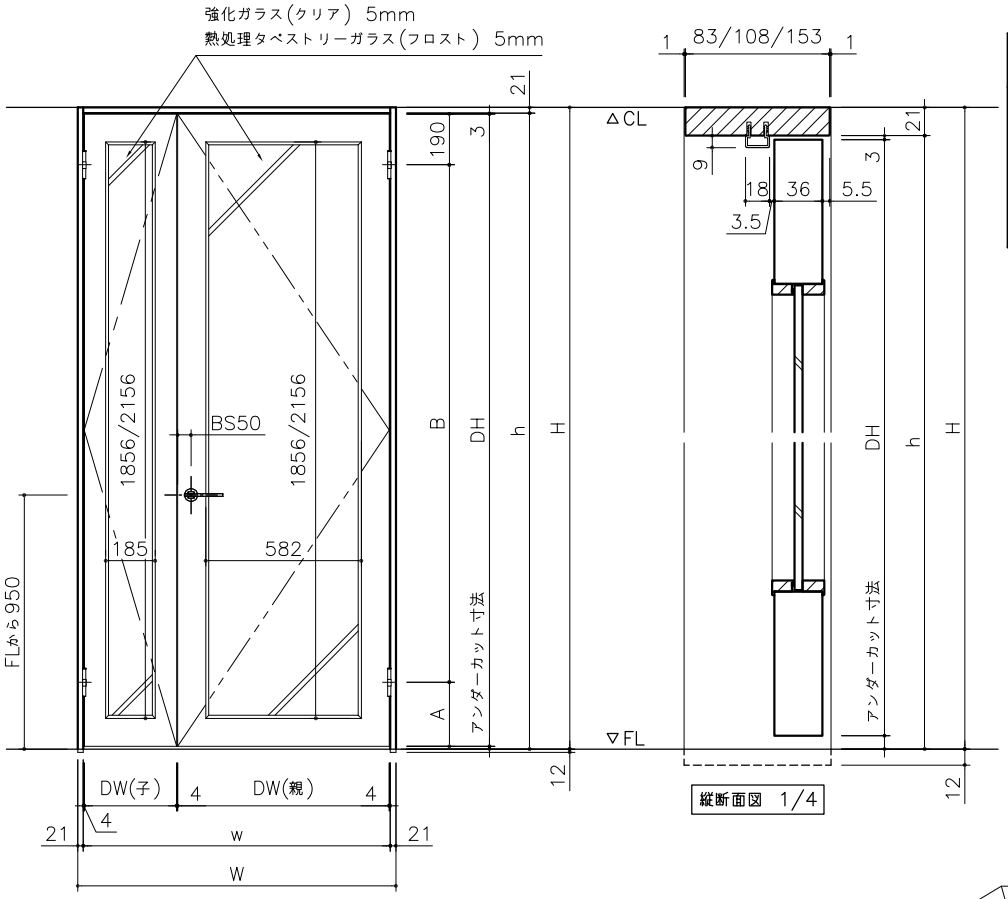

正面図 1/20

縦断面図 1/4

W	H	アンダーカット寸法	建具寸法(親) DW x DH	建具寸法(子) DW x DH	A	B	枠内寸法 w x h	枠外寸法 W x H+12	有効開口
1190	2100	10	792x2066	344x2066	240	1636	1148x2079	1190x2112	1032
		15	792x2061	344x2061	235				
		20	792x2056	344x2056	230				
	2400	10	792x2366	344x2366	240	1936	1148x2379	1190x2412	
		15	792x2361	344x2361	235				
		20	792x2356	344x2356	230				

※本図は右吊元(R)を示す。
※本図は標準レバーハンドル(空錠)を示す。
※枠下端は、床納めに応じて現場にて調整してください。
※子扉側にフランス落としが付きます。

別注サイズをオーダーされる場合は、"H"に対応する寸法をご指示ください。

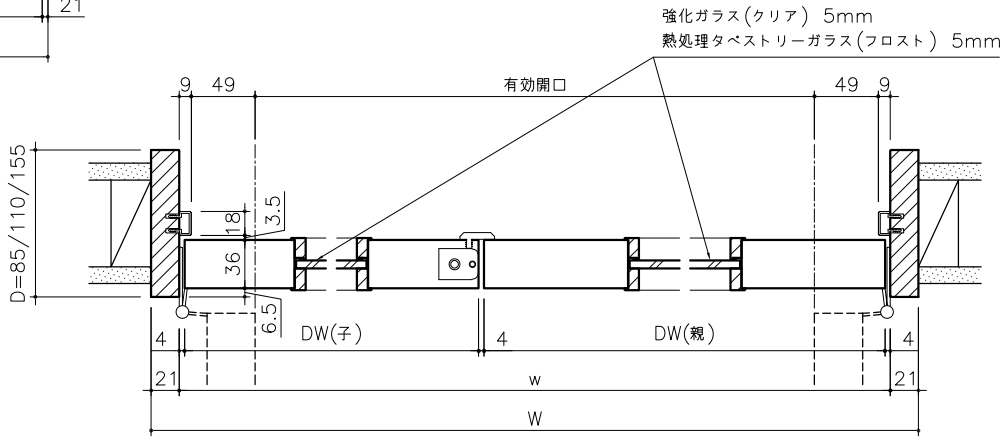

横断面図 1/4

miratap	図面名称	品番	縮尺	作成日	図番
	ノッポ H2100・2400 W1190 親子ドア ワイドガラス 木枠 図面	W1190×H2100/2400×D85 他	FREE	2024/10/1	_MTG031_-00