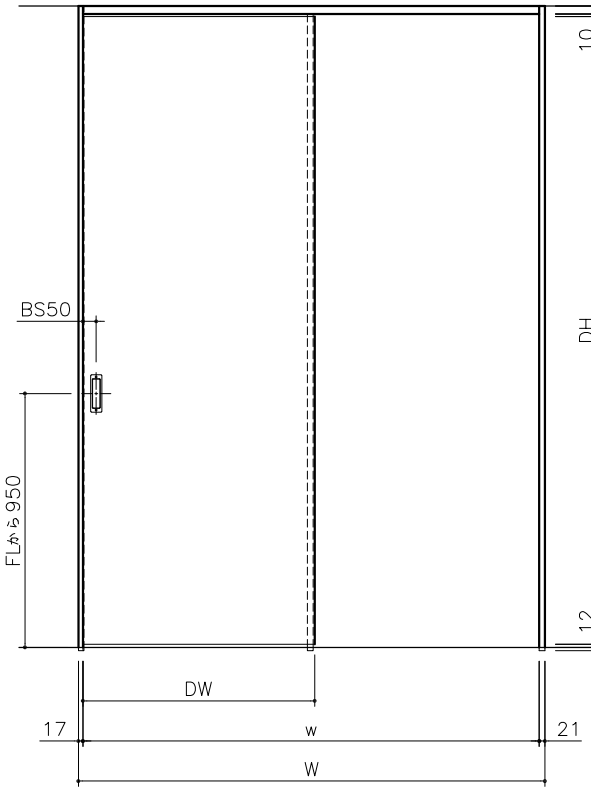

正面図 1/20

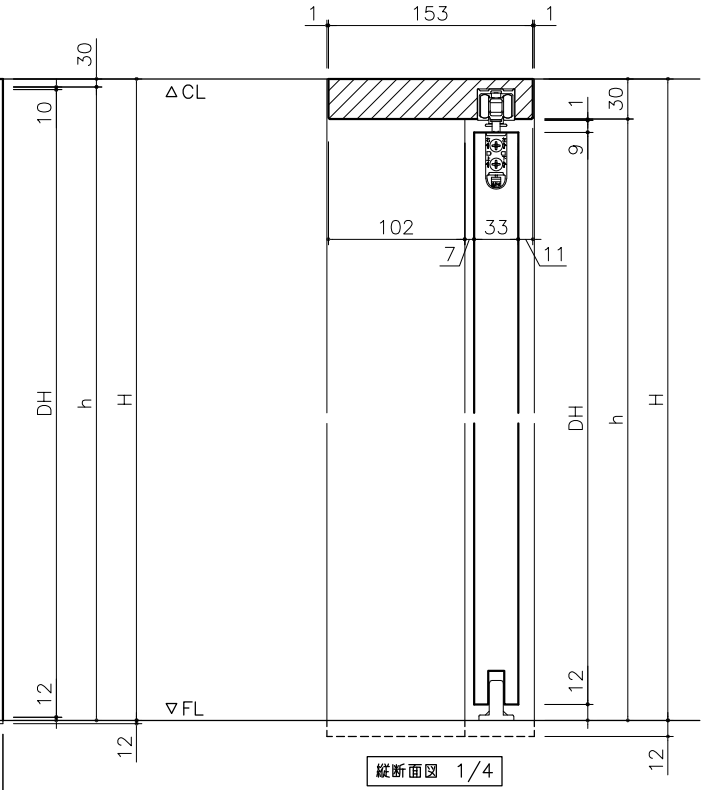

縦断面図 1/4

W	H	A	建具寸法 DW x DH	枠内寸法 w x h	枠外寸法 W x H+12	有効開口
1190	2100	30	591x2048	1152x2070	1190x2112	557
	2400		591x2348	1152x2370	1190x2412	
1450	2100	26	719x2048	1412x2070	1450x2112	689
	2400		719x2348	1412x2370	1450x2412	
1645	2100	27	817x2048	1607x2070	1645x2112	786
	2400		817x2348	1607x2370	1645x2412	
1745	2100		867x2048	1707x2070	1745x2112	836
	2400		867x2348	1707x2370	1745x2412	

※本図は右引き(R)を示す。
※枠下端は、床納めに応じて現場にて調整してください。
※本図は標準引手(空錠)を示す。

別注サイズをオーダーされる場合は、"H" "W"に対応する寸法をご指示ください。

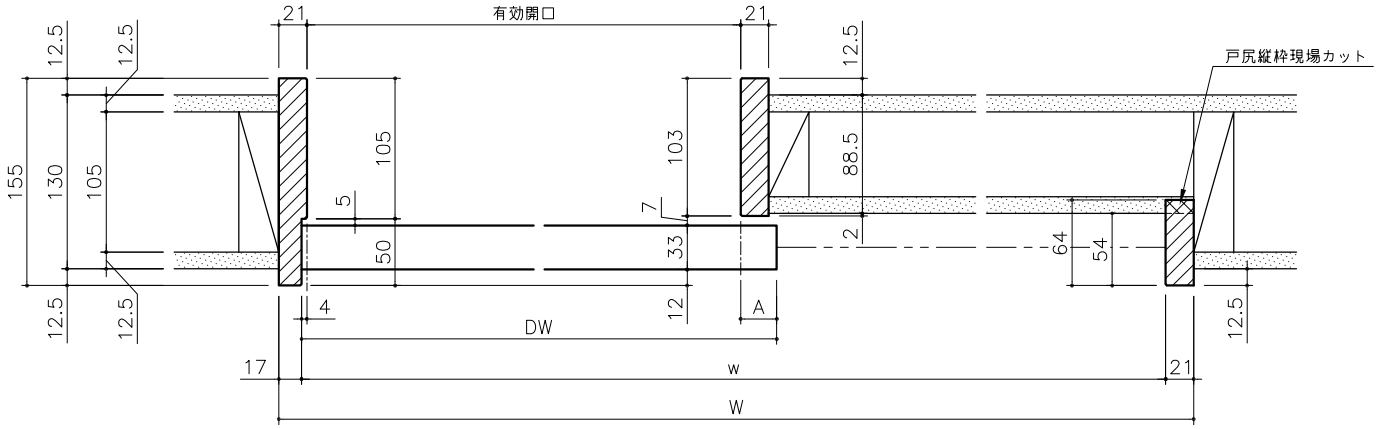

横断面図 1/4

miratap	図面名称	品番	縮尺	作成日	図番
	ノッポ H2100・2400 W1190・1450・1645・1745 D155 片引き戸 フラット 図面	W1190×H2100×D155 他	FREE	2024/10/1	_MTK001_D155-00