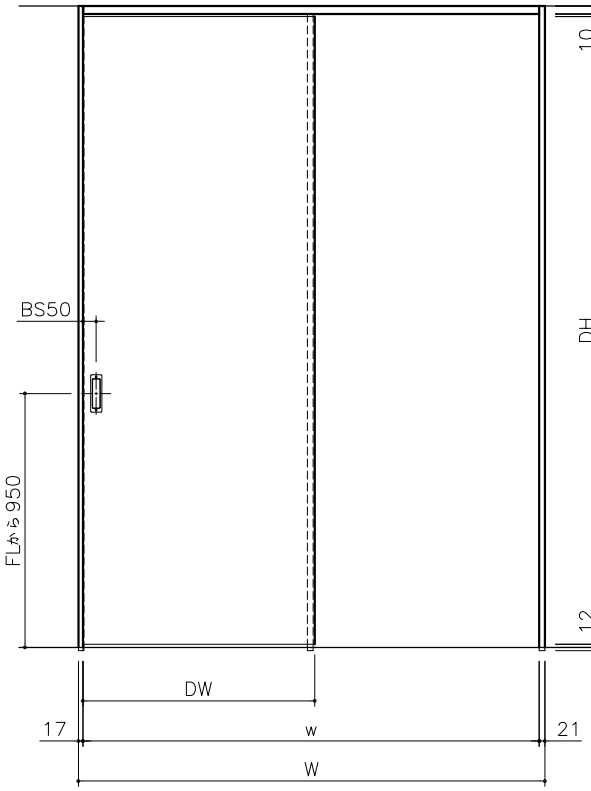


正面図 1/20

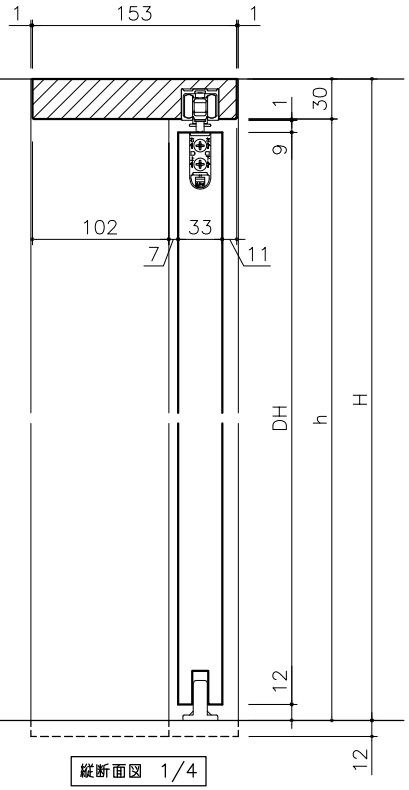


縦断面図 1/4

| W | H | A | 建具寸法 DW x DH | 枠内寸法 w x h | 枠外寸法 W x H+12 | 有効開口 |
|---|---|---|---|---|---|---|
| 1190 | 2700 | 30 | 591x2648 | 1152x2670 | 1190x2712 | 557 |
| 1450 | | 26 | 719x2648 | 1412x2670 | 1450x2712 | 689 |
| 1645 | | 27 | 817x2648 | 1607x2670 | 1645x2712 | 786 |
| 1745 | | | 867x2648 | 1707x2670 | 1745x2712 | 836 |

※本図の寸法一覧はH2700を示す。
※本図は右引き(R)を示す。
※枠下端は、床納めに応じて現場にて調整してください。
※本図は標準引手(空錠)を示す。

サイズ指定が必要な為、"H" "W"に対応する寸法をご指示ください。

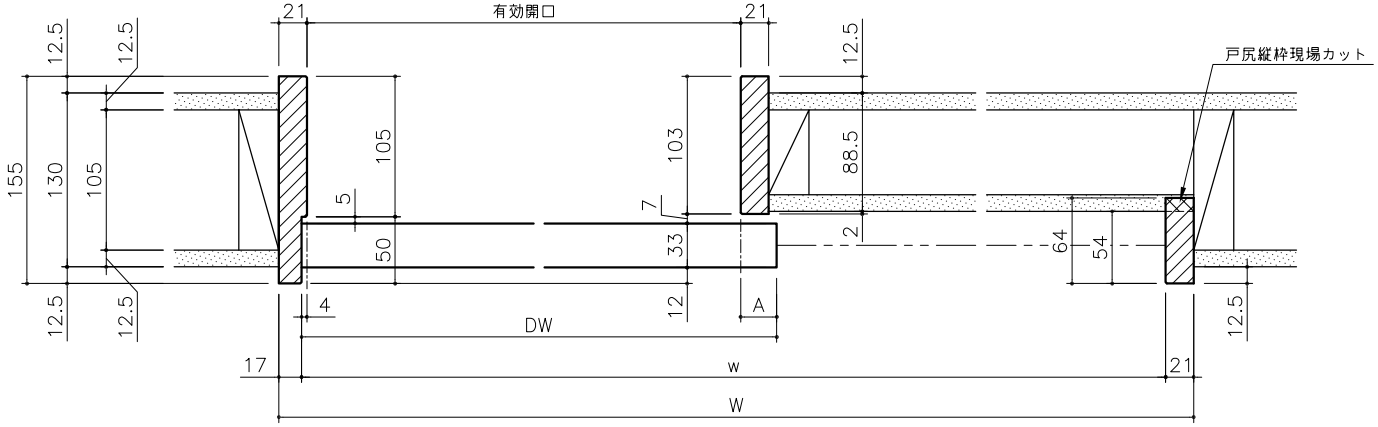


横断面図 1/4

| miratap | 商品名称 | 品番 | 縮尺 | 作成日 | 図番 |
|---|---|---|---|---|---|
| | ノッポ H2700 W1190・1450・1645・1745 D155 片引き戸 フラット 図面 | W1190×H2401~2700×D155 他 | FREE | 2024/10/1 | _MTK005_D155-00 |