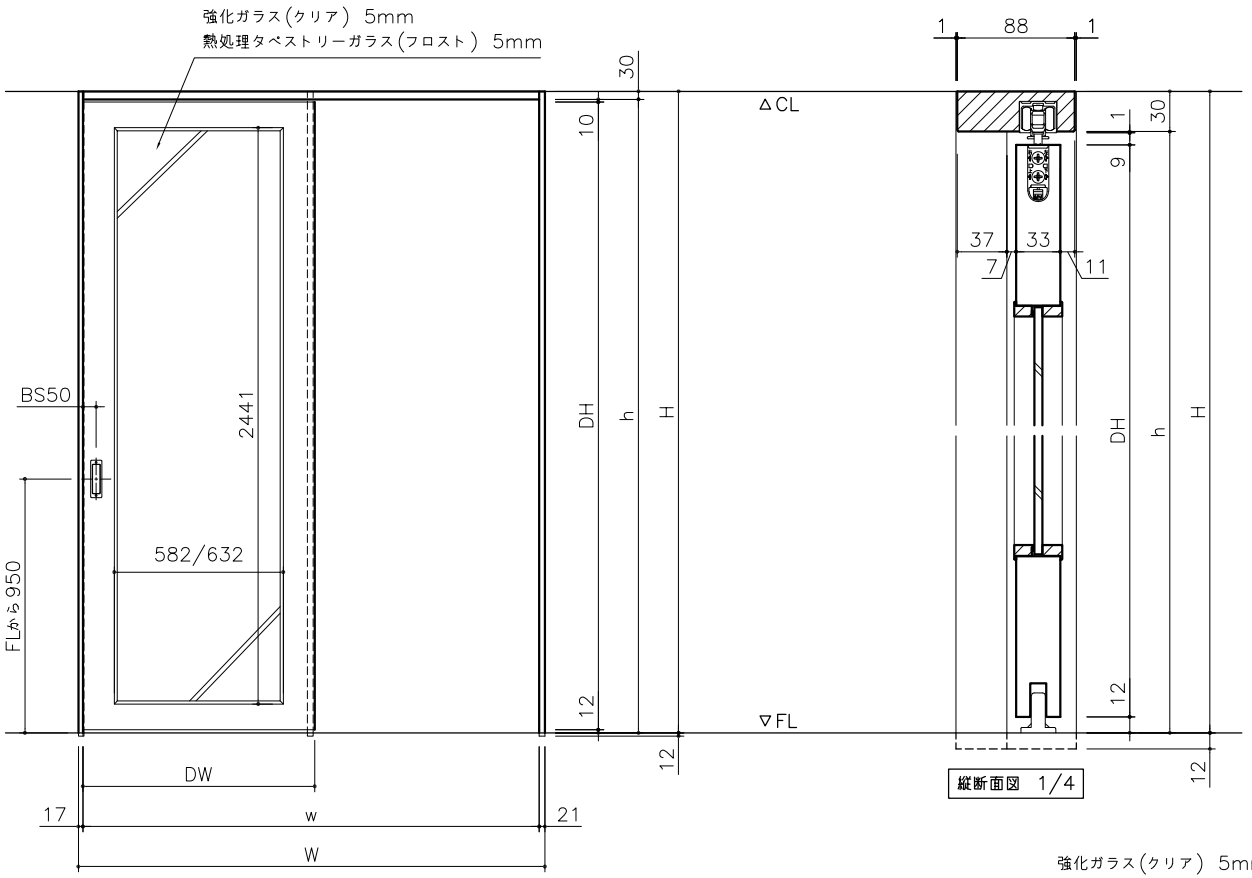

正面図 1/20

縦断面図 1/4

W	H	建具寸法 DW x DH	枠内寸法 w x h	枠外寸法 W x H+12	有効開口
1645	2700	817x2648	1607x2670	1645x2712	786
1745		867x2648	1707x2670	1745x2712	836

※本図の寸法一覧はH2700を示す。
※本図は右引き(R)を示す。
※枠下端は、床納めに応じて現場にて調整してください。
※本図は標準引手(空錠)を示す。

サイズ指定が必要な為、"H" に対応する寸法をご指示ください。

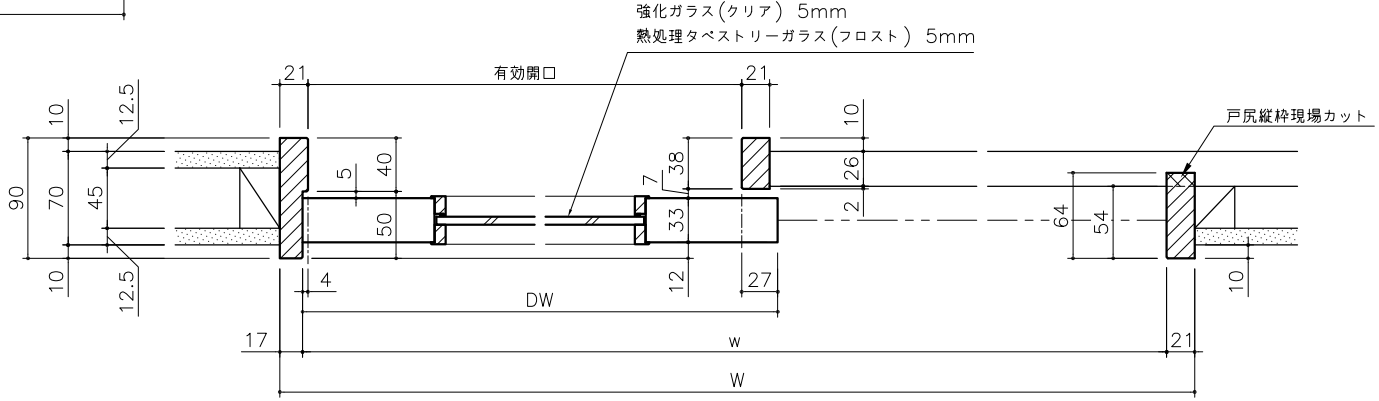

横断面図 1/4

miratap	図面名称	品番	縮尺	作成日	図番
	ノッポ H2700 W1645・1745 D90 片引き戸 ガラス入り 図面	W1645×H22401~2700×D90 他	FREE	2024/10/1	_MTK055_D90-00