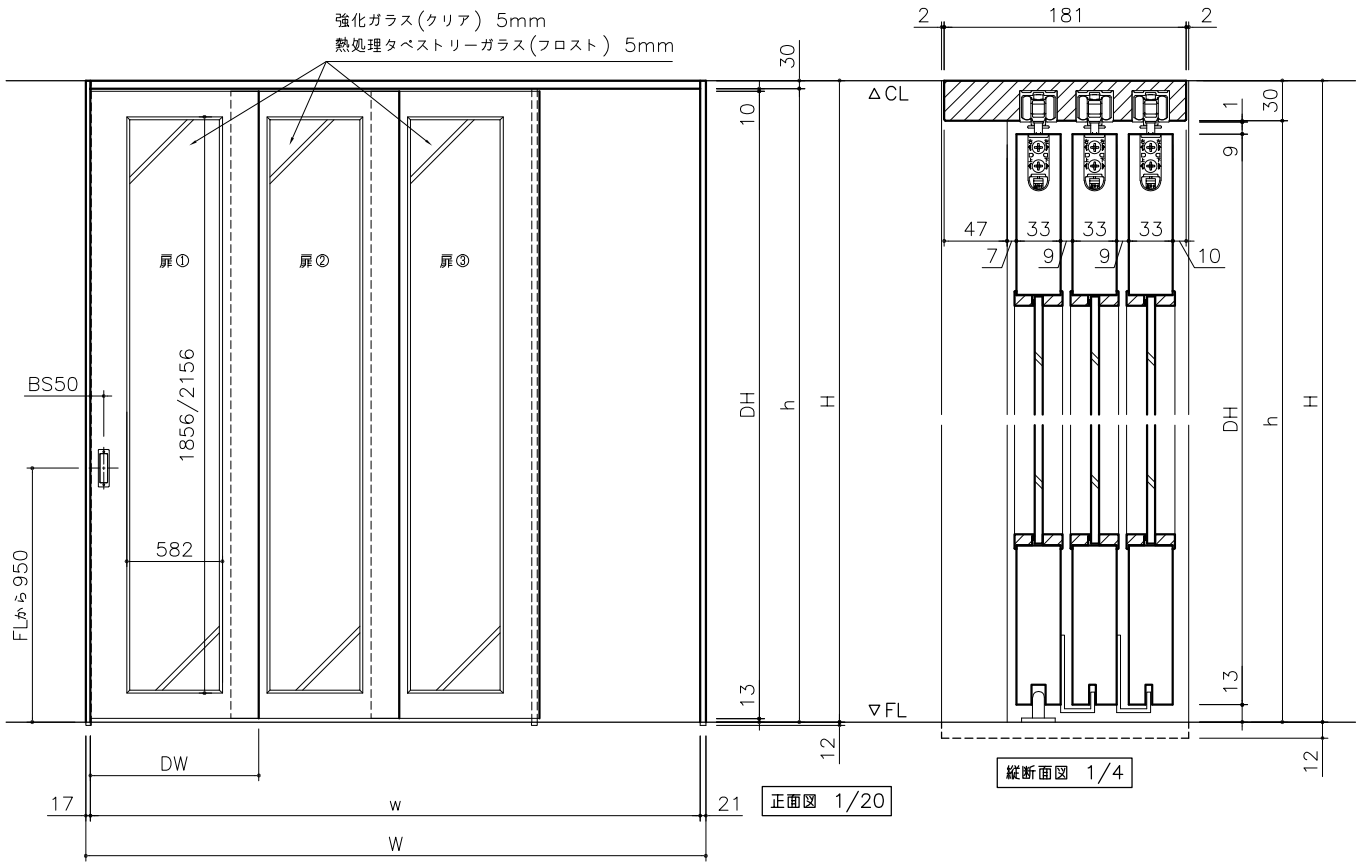

W	H	建具寸法 DW x DH	枠内寸法 w x h	枠外寸法 W x H+12	有効開口
3215	2100	854x2047	3177x2070	3215x2112	2319
	2400	854x2347	3177x2370	3215x2412	

※本図は右引き(R)を示す。
※枠下端は、床納めに応じて現場にて調整してください。
※本図は標準引手(空錠)を示す。

別注サイズをオーダーされる場合は、"H" に対応する寸法をご指示ください。

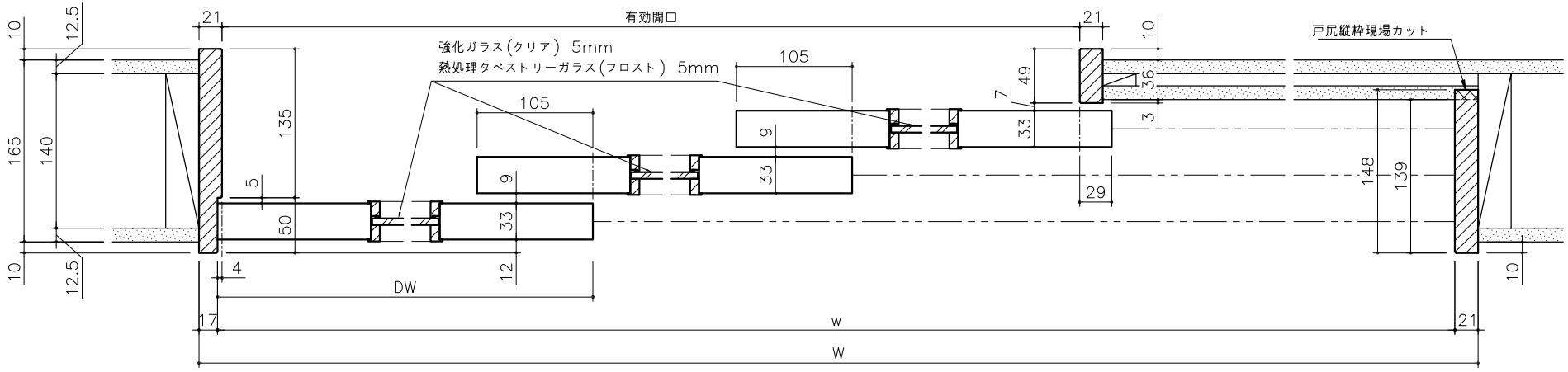

横断面図 1/4

miratap	商品名称	品番	縮尺	作成日	図番
	ノッポ H2100・2400 W3215 3枚引き込み戸 ガラス入り 図面	W3215×H2100×D185 W3215×H2400×D185	FREE	2024/10/1	_MTN009_–00