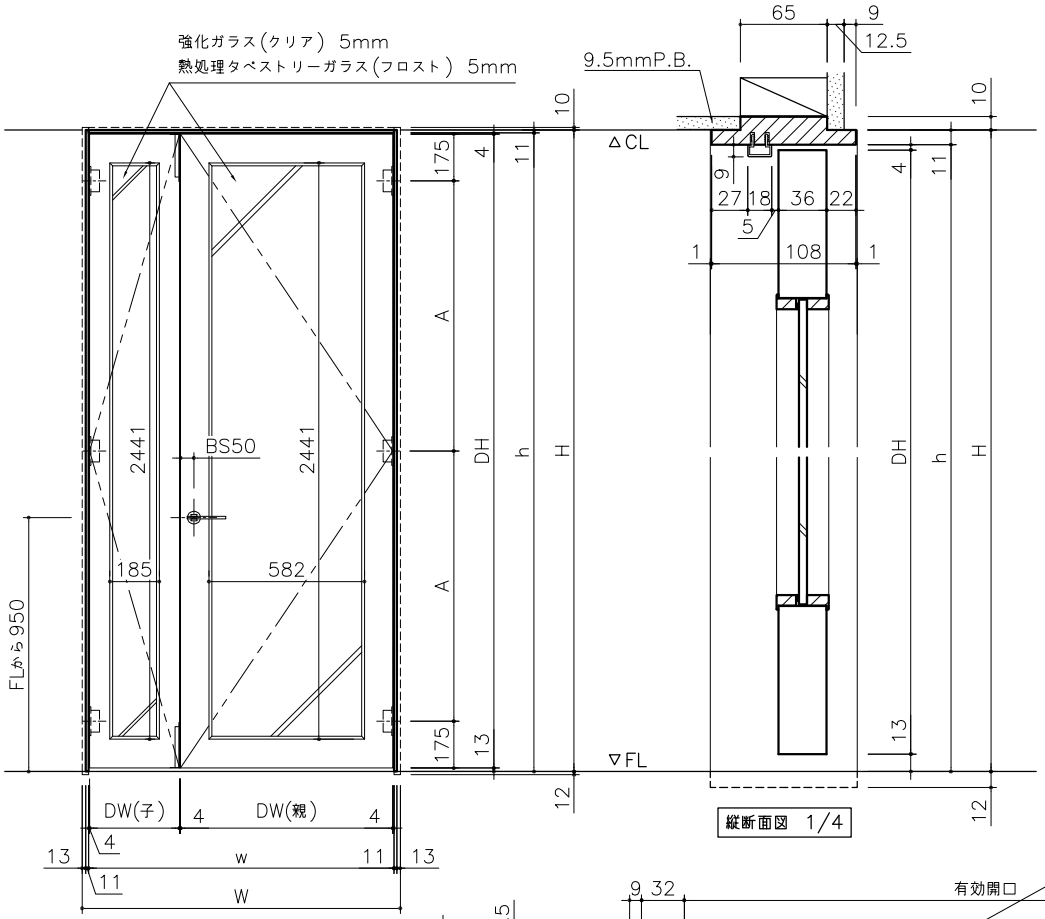

正面図 1/20

縦断面図 1/4

W	H	アンダーカット寸法	建具寸法(親) DW x DH	建具寸法(子) DW x DH	A	枠内寸法 w x h	枠外寸法 W x H+22	有効開口
1190	2700	13	794x2672	336x2672	1161	1142x2689	1190x2722	1060

※本図の寸法一覧はH2700を示す。
※本図は右吊元(R)を示す。
※本図は標準レバーハンドル(空錠)を示す。
※枠下端は、床納めに応じて現場にて調整してください。
※子扉側にフランス落としが付きます。
※内蔵型マグネット戸当り付きと、外付け戸当りは扉の仕様が異なります。

サイズ指定が必要な為、"H"に対応する寸法をご指示ください。

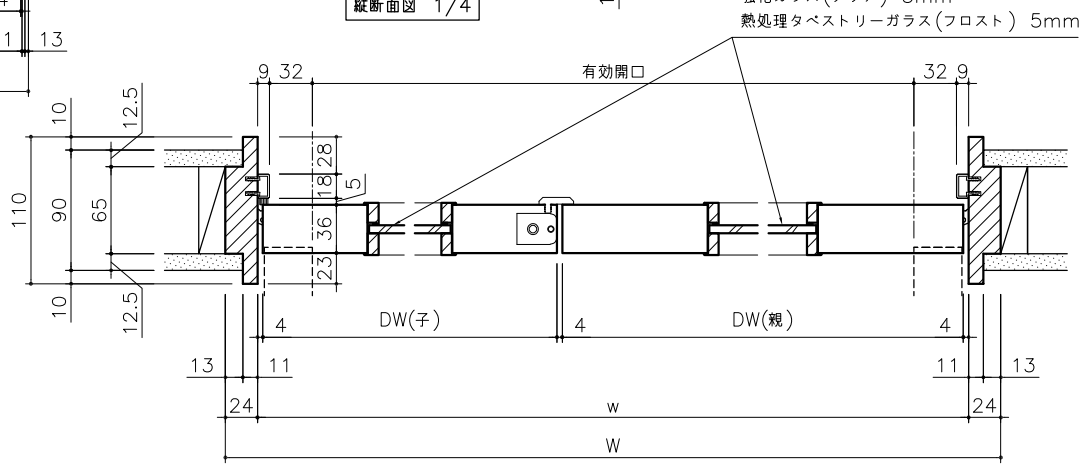

横断面図 1/4

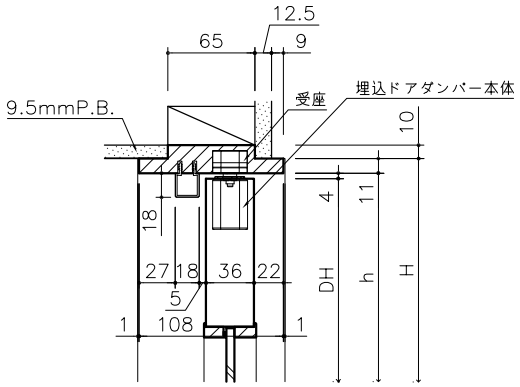

縦断面図 1/4

※埋込ドアダンパー付きの場合

miratap	図面名称	品番	縮尺	作成日	図番
	ノッポ H2700 W1190 親子ドア ワイドガラス スリム枠 図面	W1190×H2401~2700 ×D110 他	FREE	2024/10/1	_VTG065_-00