W	H	A	建具寸法 DW x DH	枠内寸法 w x H	枠外寸法 W x H+12	FL～天井下地 (P.B.9.5mm)	FL～天井下地 (P.B.12.5mm)	敷居寸法	壁パネル寸法 w1 x h1	有効開口
1190	2100	16	582x2076	1145x2100	1190x2112	2138.5	2141.5	603	557x2099	563
	2400		582x2376	1145x2400	1190x2412	2438.5	2441.5		557x2399	
1450	2100		712x2076	1405x2100	1450x2112	2138.5	2141.5	733	687x2099	693
	2400		712x2376	1405x2400	1450x2412	2438.5	2441.5		687x2399	
1645	2100	15	809x2076	1600x2100	1645x2112	2138.5	2141.5	830	784x2099	791
	2400		809x2376	1600x2400	1645x2412	2438.5	2441.5		784x2399	
1745	2100		859x2076	1700x2100	1745x2112	2138.5	2141.5	880	834x2099	841
	2400		859x2376	1700x2400	1745x2412	2438.5	2441.5		834x2399	

※枠下端は、床納めに応じて現場にて調整してください。

別注サイズをオーダーされる場合は、"H" "W"に対応する寸法をご指示ください。

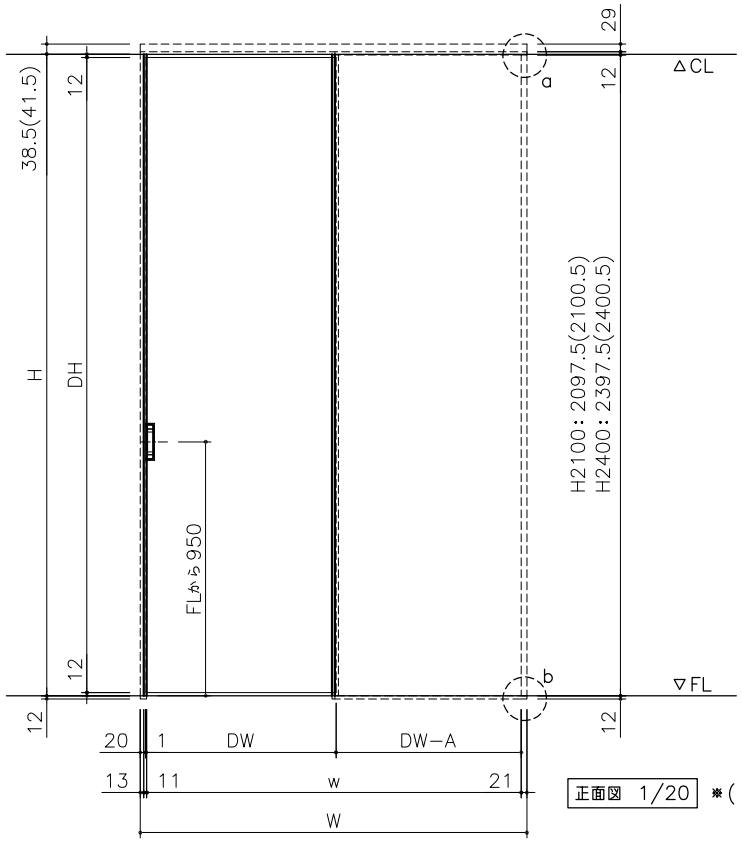

正面図 1/20 ※( )内寸法はP.B.12.5mmの場合を示す。

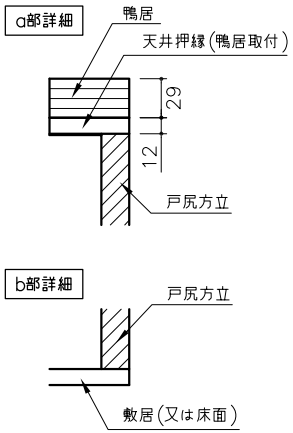

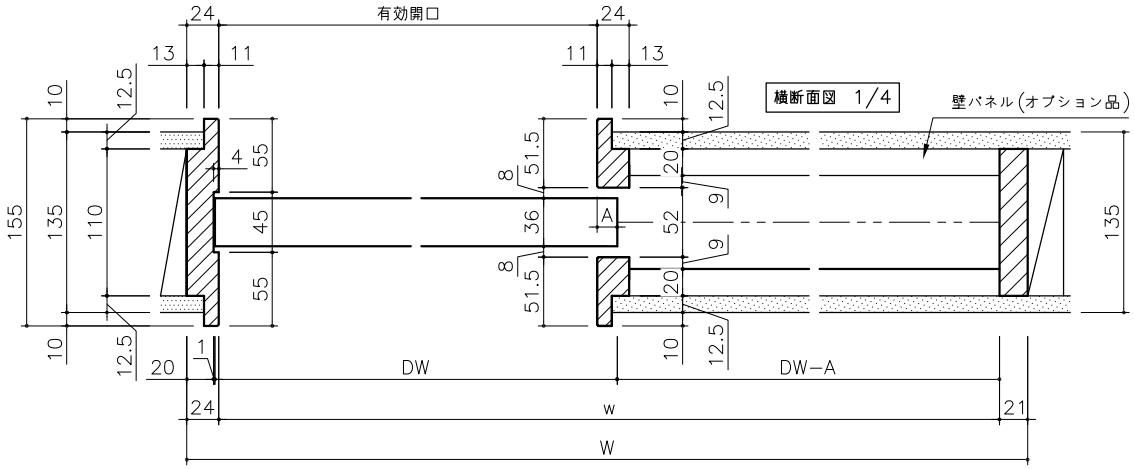

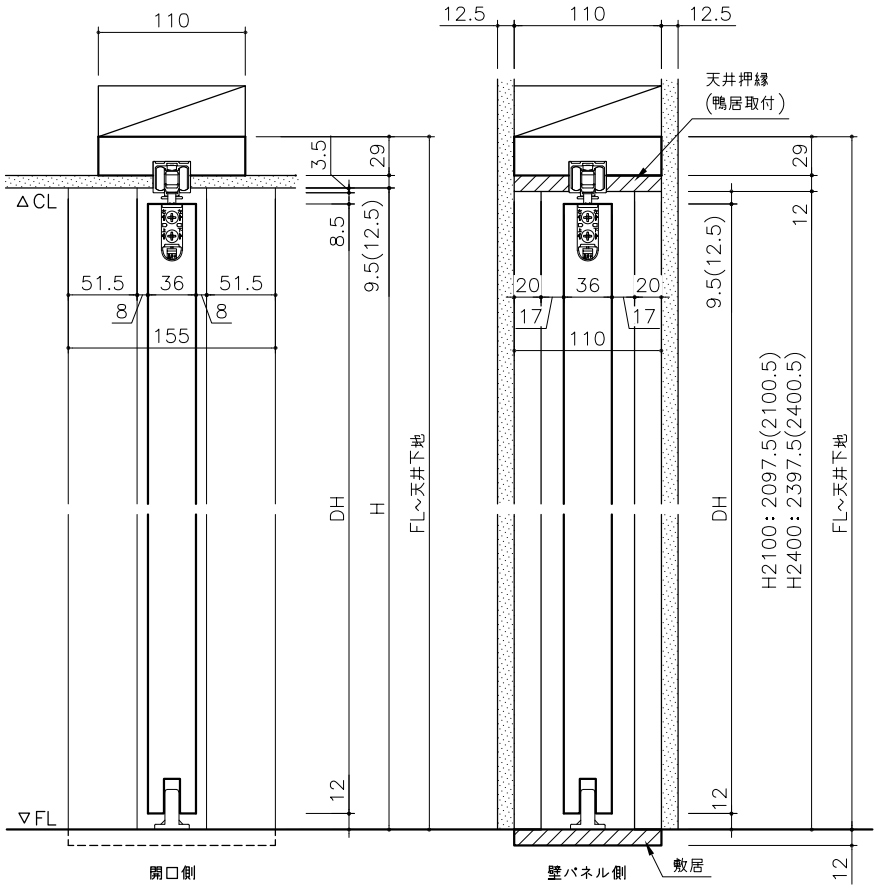

縦断面図 1/4 ※( )内寸法はP.B.12.5mmの場合を示す。

miratap	図面名称	品番	縮尺	作成日	図番
	ノッポ H2100・2400 W1190・1450・1645・1745 D155 壁引込戸 フラット スリム枠 図面	W1190×H2100×D155 他	FREE	2022/03/08	_UTV001−01