W	H	建具寸法 DW x DH	造作開口 w x h	有効開口W	上レール寸法 L1	エンドカバー外寸法 L2
813	2700	813x2676	742x2700	718	1582	1588

※本図の寸法一覧はH2700を示す。
※本図は右引き(R)を示す。
※枠下端は、床納めに応じて現場にて調整してください。
※本図は標準引手(空錠)を示す。
※建具下端～FLまでを12mmで調整。

サイズ指定が必要な為、"H"に対応する寸法をご指示ください。

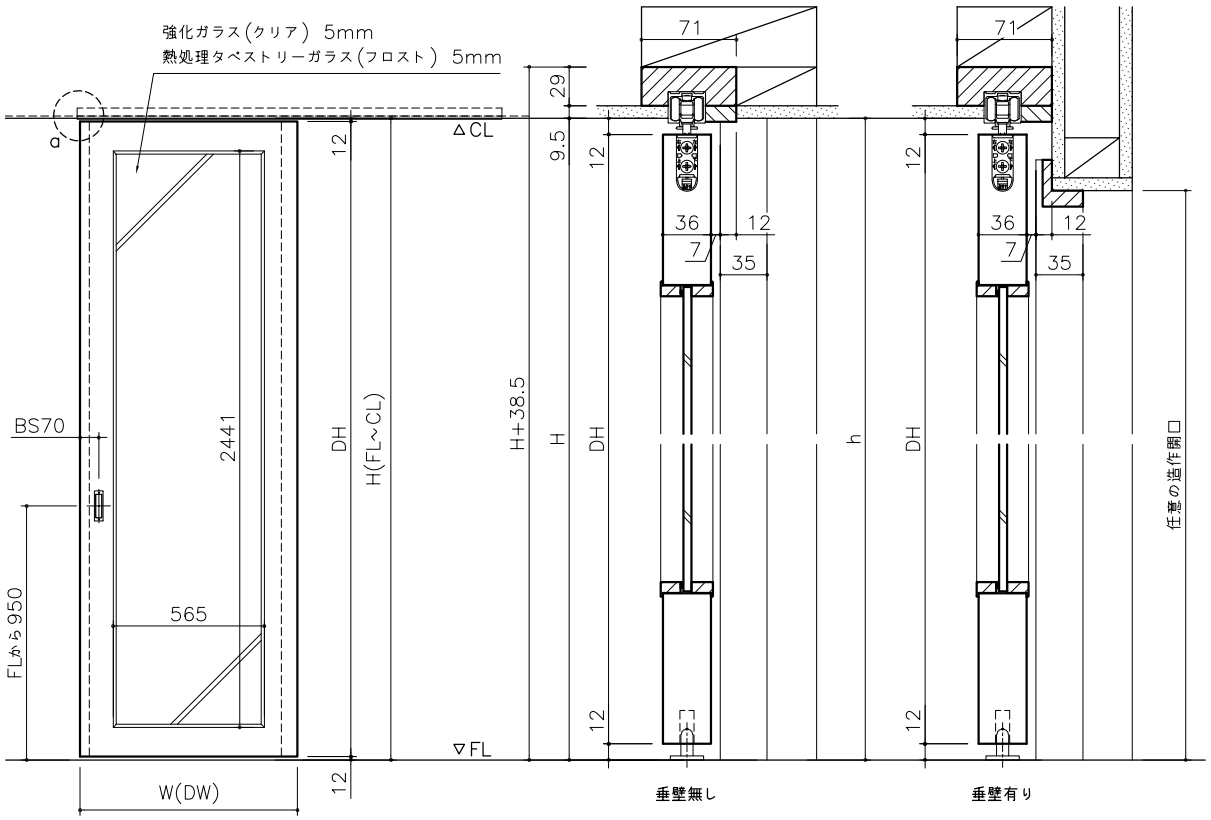

正面図 1/20

縦断面図 1/4

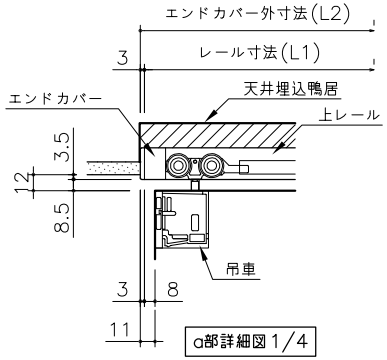

a部詳細図1/4

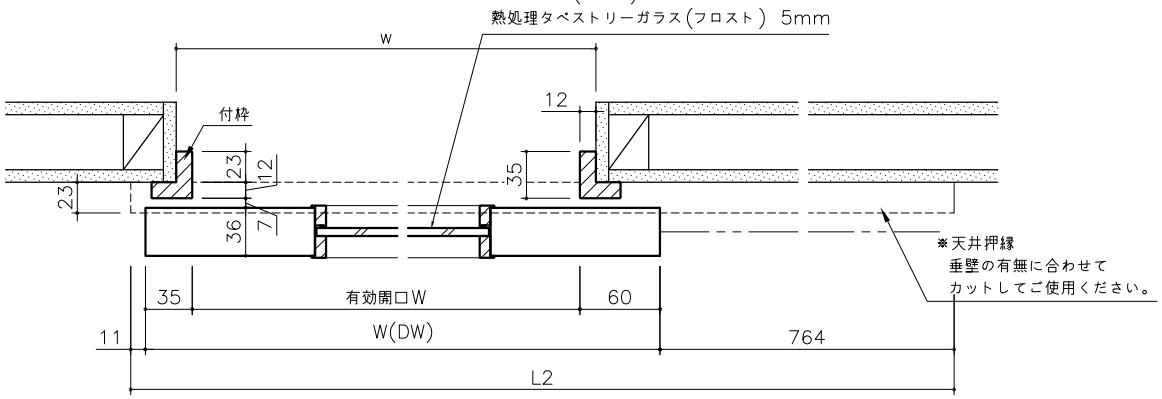

横断面図 1/4

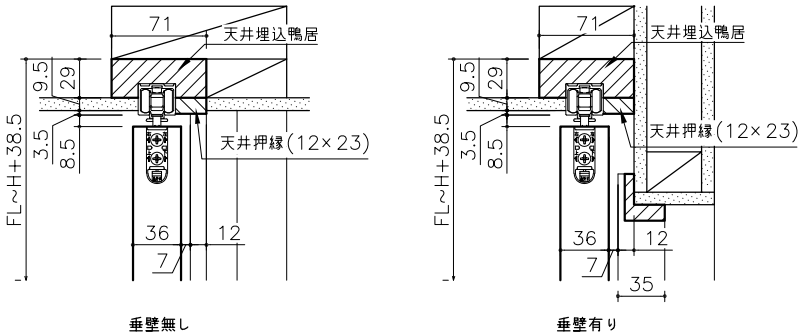

縦断面詳細図1/4
(H=2401~2700)

miratap	図面名称	品番	縮尺	作成日	図番
	ノッポ H2700 W813 アウトセット引き戸(上吊タイプ) 枠あり ガラス入り 図面	W813×H2401~2700	FREE	2023/04/10	_MTS020___WF-01