	床給水・給湯位置【B】	Pトラップ排水位置【C】	ボトルトラップ排水位置【D】	Sトラップ排水位置【E】
品 名		排水目皿ショートA734 Pトラップセット	排水目皿ショートA734 Bトラップセット	排水目皿ショートA734 Sトラップセット
品 番		WA08221P	WA08221B	WA08221S
ホテル洗面台	100	480	―	100
トロピカ洗面台	―	―	―	―

※【A】寸法は別紙の適合水栓表でご確認ください。
※ 混合水栓の給水・給湯管が短い場合、フレキチューブ等を別途、現場にて手配してください。
※ 単水栓を使用の場合、フレキチューブ等を別途、現場にて手配してください。(フレキチューブ等長さにより、A寸法は変わります)
※ 水栓によりスパウトの長さが異なり、ボウル位置等が変わりますのでご注意ください。

ホテル洗面台			
	W 750	W 900	W 1200
H 690	×	×	○

トロピカ洗面台		
	W 750	W 900
H 690	–	–

天板開口図

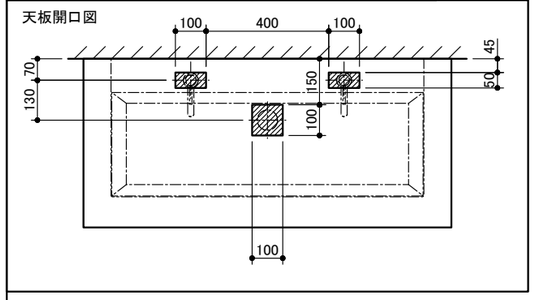

天板開口図

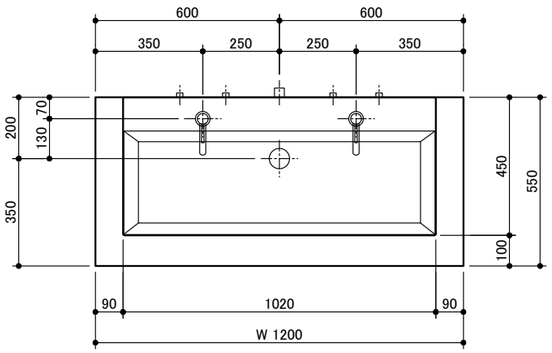

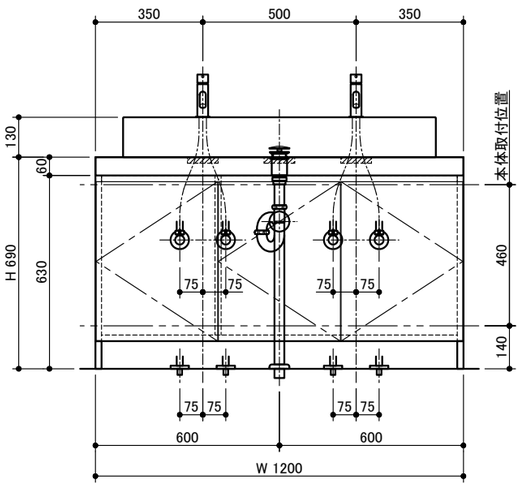

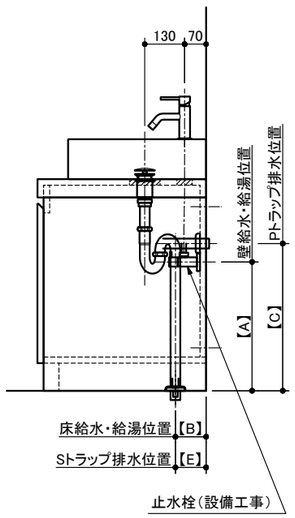

miratap	図面名称	品番	縮尺	作成日	図番
	エレガンス ダブル(WA27031)＋ 洗面台 設備図面1	WA27031	1 : 20	2016/10/21	WA27031_setubi1-04