	床給水・給湯位置 【B】	Pトラップ排水位置【C】	ボトルトラップ排水位置【D】	Sトラップ排水位置【E】
品 名		Pトラップ	ボトルトラップ	Sトラップ
品 番		WA00019	MBAD003	MBAD004
ホテル洗面台	100	500	―	100
トロピカ洗面台	―	―	―	―

※【A】寸法は別紙の適合水栓表でご確認ください。
※ 混合水栓の給水・給湯管が短い場合、フレキチューブ等を別途、現場にて手配してください。
※ 単水栓を使用の場合、フレキチューブ等を別途、現場にて手配してください。（フレキチューブ等長さにより、A寸法は変わります）
※ 水栓によりスパウトの長さが異なり、ボウル位置等が変わりますのでご注意ください。

ホテル洗面台			
	W 750	W 900	W 1200
H 690	×	×	○

トロピカ洗面台		
	W 750	W 900
H 690	–	–

天板開口図

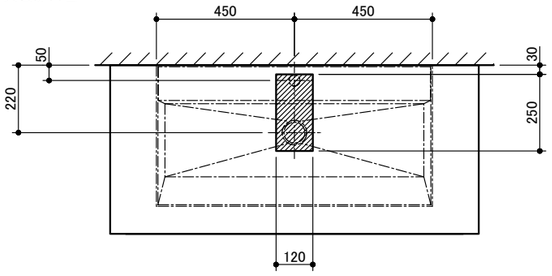

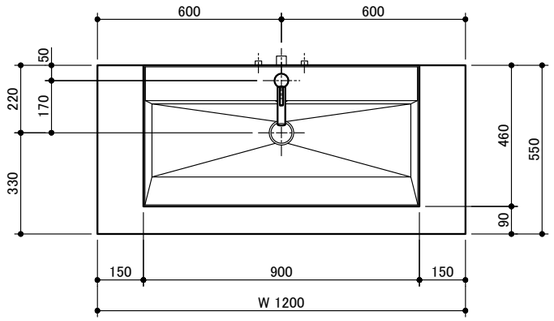

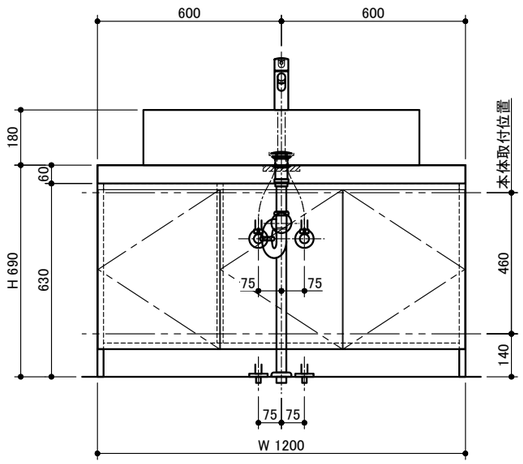

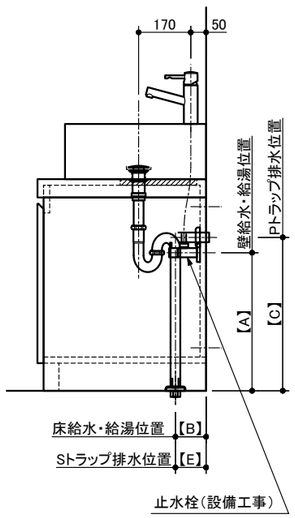

天板開口図

図面名称	品番	縮尺	作成日	図番
オルロノフ900（WA26281S、WA26291S、WA26301S、WA26311S） ＋ 洗面台 設備図面1	WA26281S	1 : 20	2017/09/15	WA26281S_setubi1-03