	部 品	数量	備 考	材 質
①	天板・底板	4	2枚1組	アルミニウム、アルマイト処理、色:シルバー
②	側板 L=252	4	2枚1組	アルミニウム、アルマイト処理、色:シルバー
③	背板 t=1.5	1	ー	アルミニウム、アルマイト処理、色:シルバー
④	引出底板	1	ー	パーチクルボード、グレー化粧板
⑤	引出背板	1	ー	パーチクルボード、グレー化粧板
⑥	引出レールセット	1	呼び長さ:350mm	スチール
⑦	前板 AW1A	1	ー	アルミニウム、プラスチック、スチール
⑧	天板側板固定用L金具	8	ー	スチール
⑨	角座金	2	ー	スチール
⑩	アルミ棚受けASSY	2	ー	アルミニウム、スチール
⑪	ビス袋詰め	1	ー	スチール

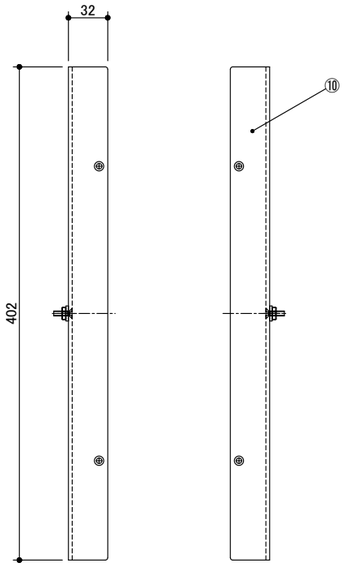

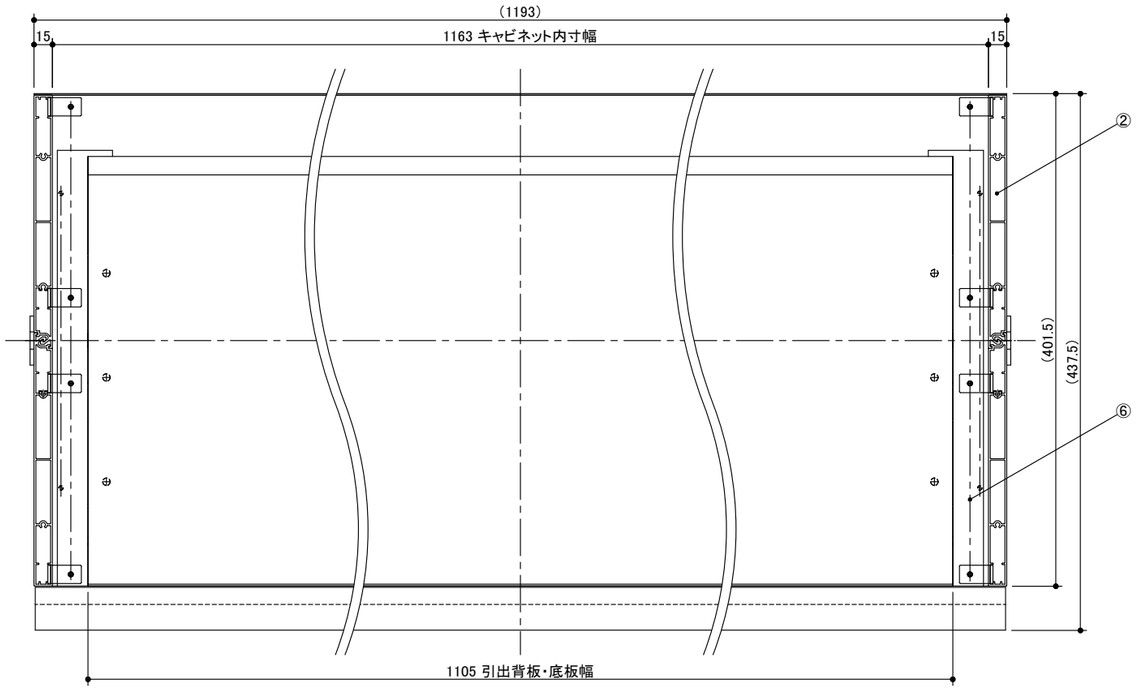

ビス袋詰め
- 皿タッピング4×12(D=7):4本
- 皿タッピング6×30:2本

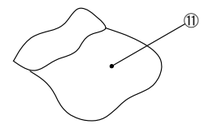

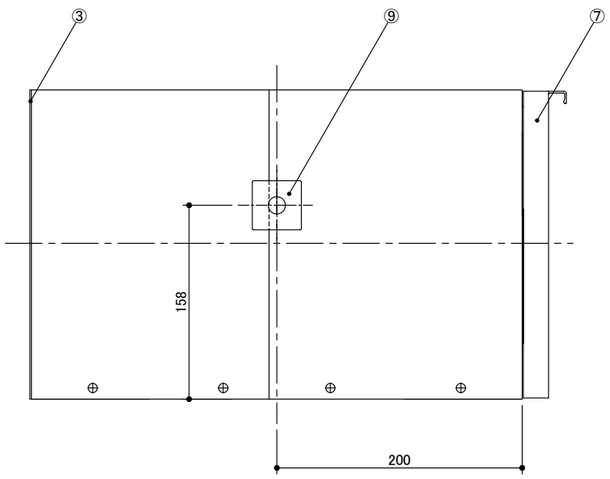

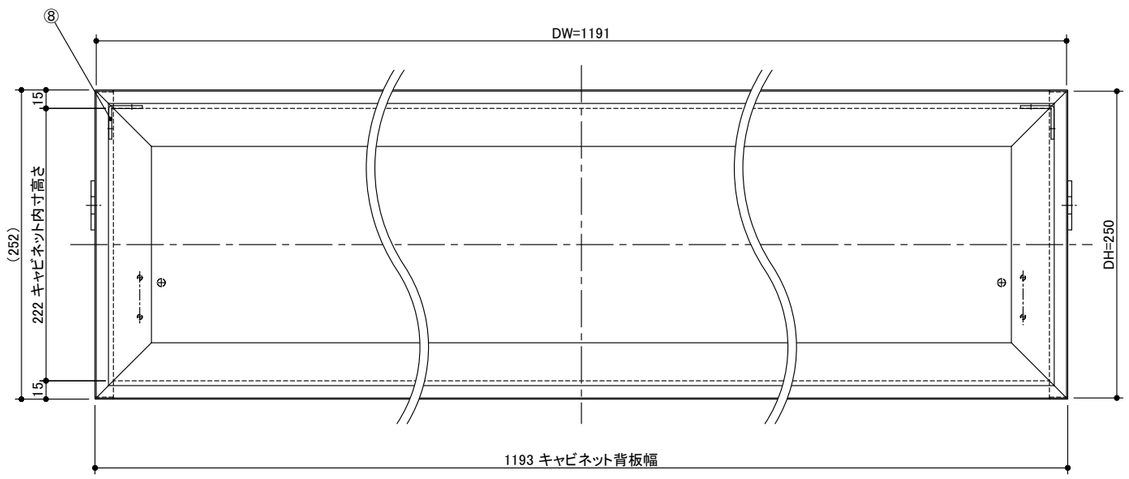

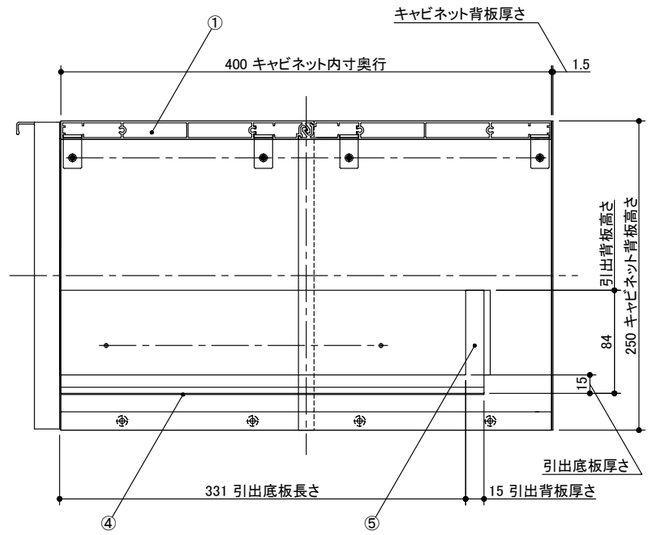

miratap	図面名称	品番	縮尺	作成日	図番
	アルミキャビネット引出しタイプ W1200	CL07022	1 : 5	2015/03/25	CL07022-01