	部 品	数量	備 考	材 質
①	天板・底板	4	2枚1組	アルミニウム、アルマイト処理、色:シルバー
②	側板 L=252	4	2枚1組	アルミニウム、アルマイト処理、色:シルバー
③	背板 t=1.5	1	ー	アルミニウム、アルマイト処理、色:シルバー
④	棚板+キャップ	2	キャップLRあり	アルミニウム、プラスチック
⑤	扉 AW-1A	1	ー	アルミニウム、プラスチック、スチール
⑥	ダウンステー	2	ー	スチール、プラスチック
⑦	スクエアドロップ丁番	2	ー	亜鉛、スチール
⑧	天板側板固定用L金具	8	ー	スチール
⑨	Mダボ	8	ー	スチール、プラスチック
⑩	マグネット	1	ー	スチール、プラスチック
⑪	角座金	2	ー	スチール
⑫	アルミ棚受けASSY	2	ー	アルミニウム、スチール
⑬	ビス袋詰め	1	ー	スチール

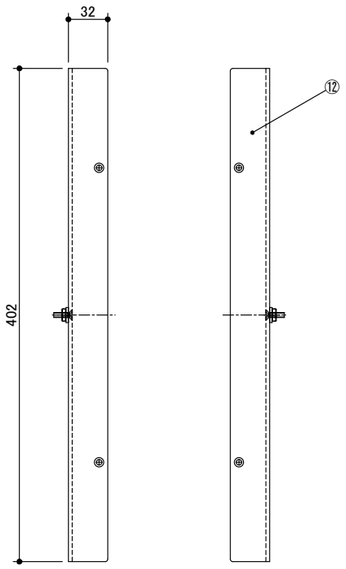

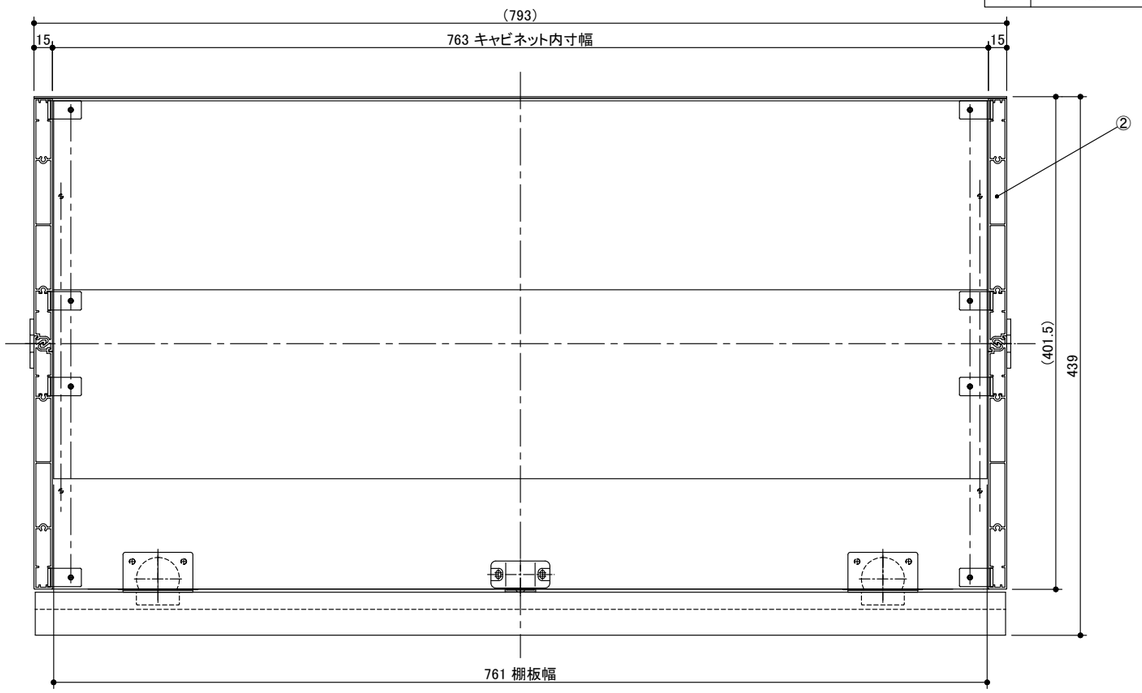

ビス袋詰め

- 皿タッピング4×12(D=7):4本
- 皿タッピング6×30:2本

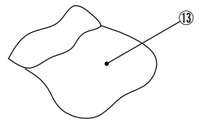

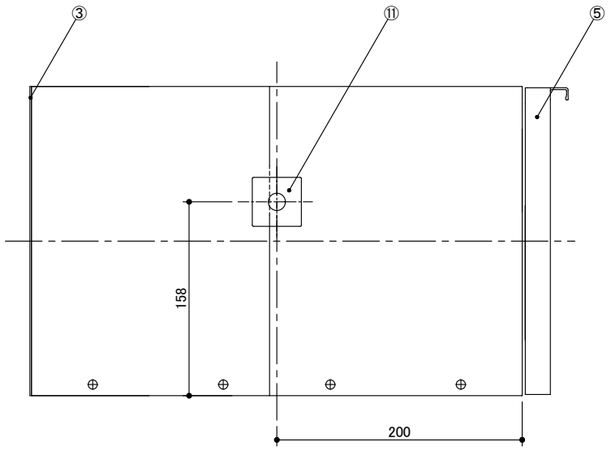

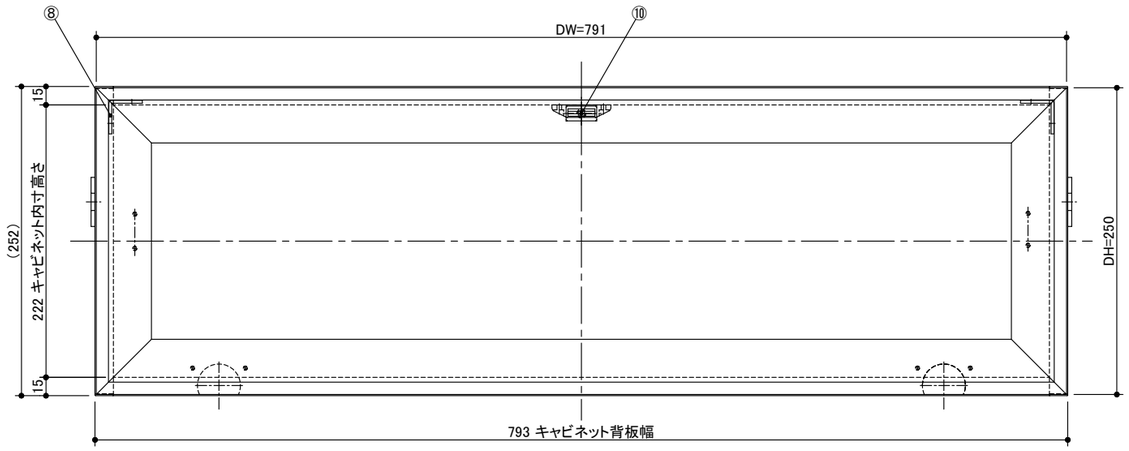

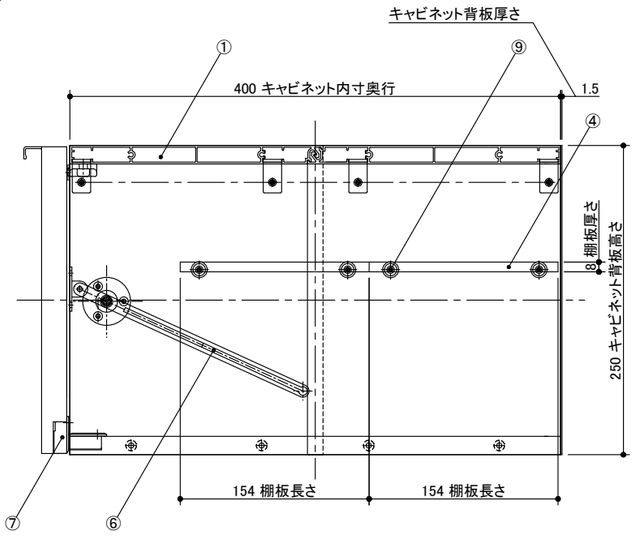

miratap	図面名称	品番	縮尺	作成日	図番
	アルミキャビネット片面フラップタイプ W800	CL07013	1 : 5	2015/03/25	CL07013-01