	部 品	数量	備 考	材 質
①	天板・底板	4	2枚1組	アルミニウム、アルマイト処理、色:シルバー
②	側板 L=252	4	2枚1組	アルミニウム、アルマイト処理、色:シルバー
③	棚板+キャップ	1	キャップLRあり	アルミニウム、プラスチック
④	扉 AW-1A	2	ー	アルミニウム、プラスチック、スチール
⑤	ダウンステー	4	ー	スチール、プラスチック
⑥	スクエアドロップ丁番	4	ー	亜鉛、スチール
⑦	天板側板固定用L金具	8	ー	スチール
⑧	Mダボ	4	ー	スチール、プラスチック
⑨	マグネット	4	ー	スチール、プラスチック
⑩	角座金	2	ー	スチール
⑪	アルミ棚受けASSY	2	ー	アルミニウム、スチール
⑫	ビス袋詰め	1	ー	スチール

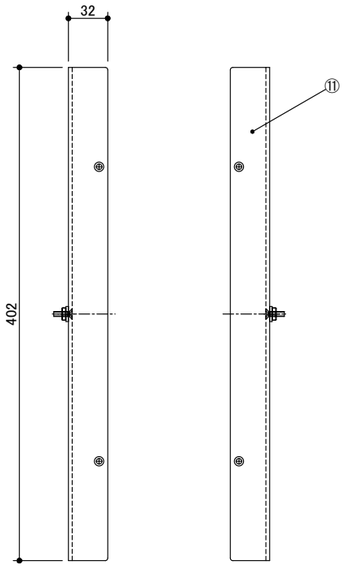

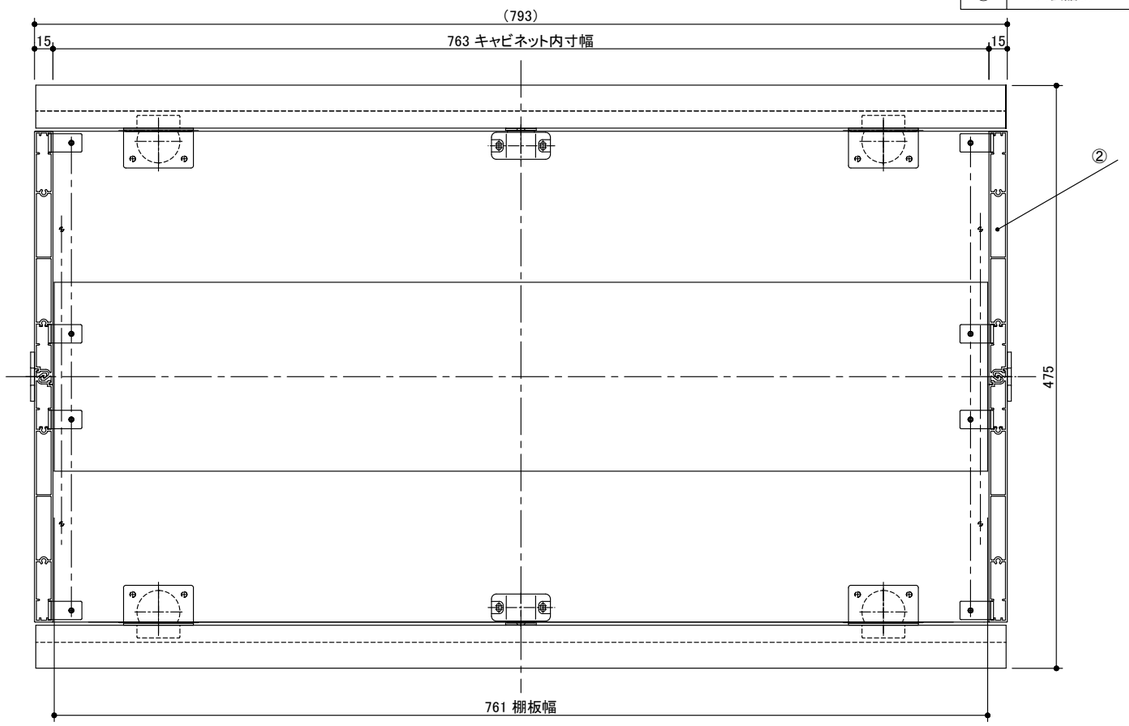

ビス袋詰め

- 皿タッピング4×12(D=7):4本
- 皿タッピング6×30:2本

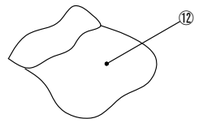

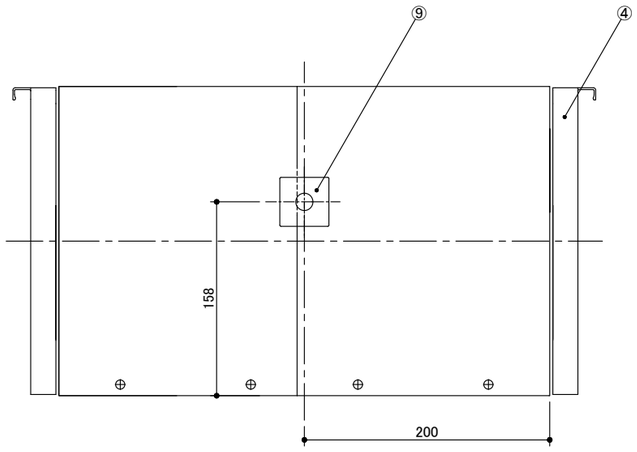

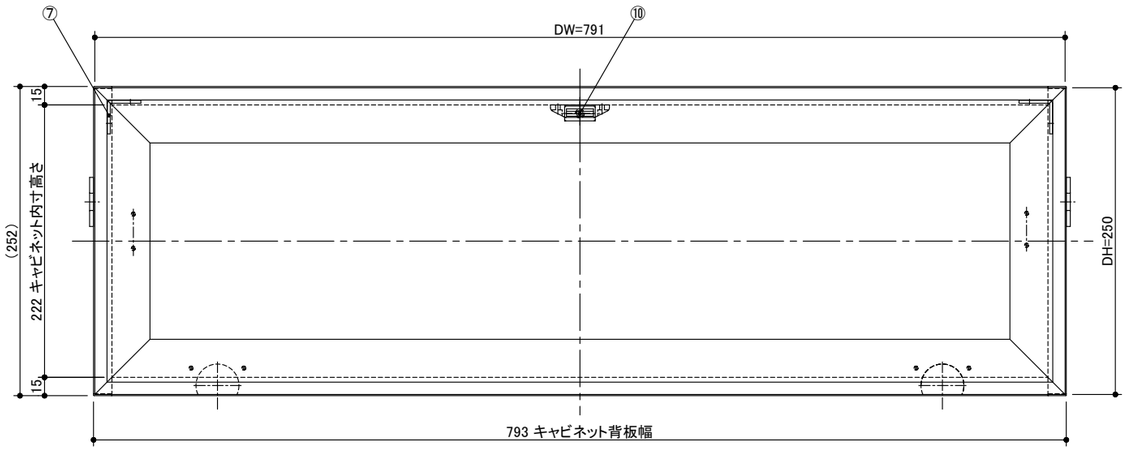

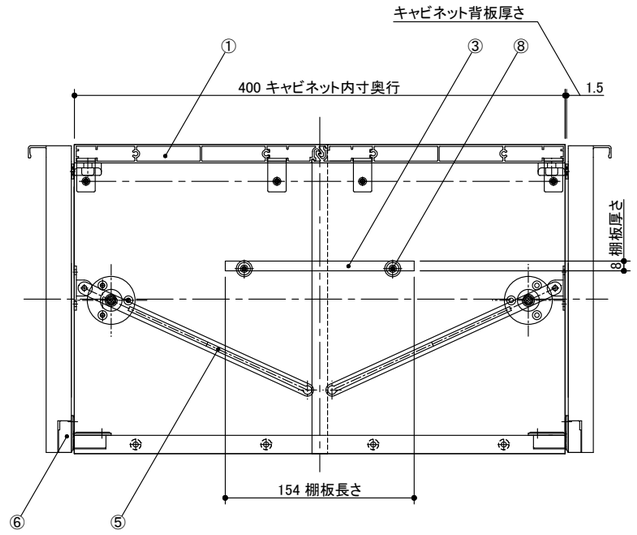

miratap	図面名称	品番	縮尺	作成日	図番
	アルミキャビネット両面フラップタイプ W800	CL07014	1 : 5	2015/03/25	CL07014-01