	部 品	数量	備 考	材 質
①	アルミポール	1	長さL=2350	アルミニウム、スチール、プラスチック
②	壁面固定金具セット	1	ー	亜鉛、スチール
③	ビス袋詰め	1	ー	スチール

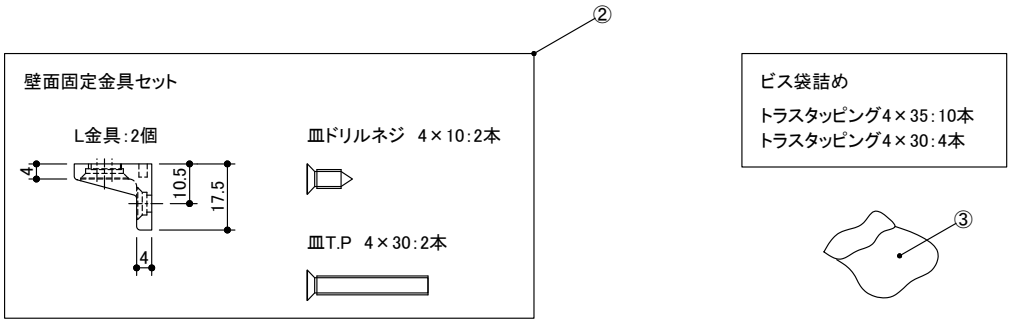

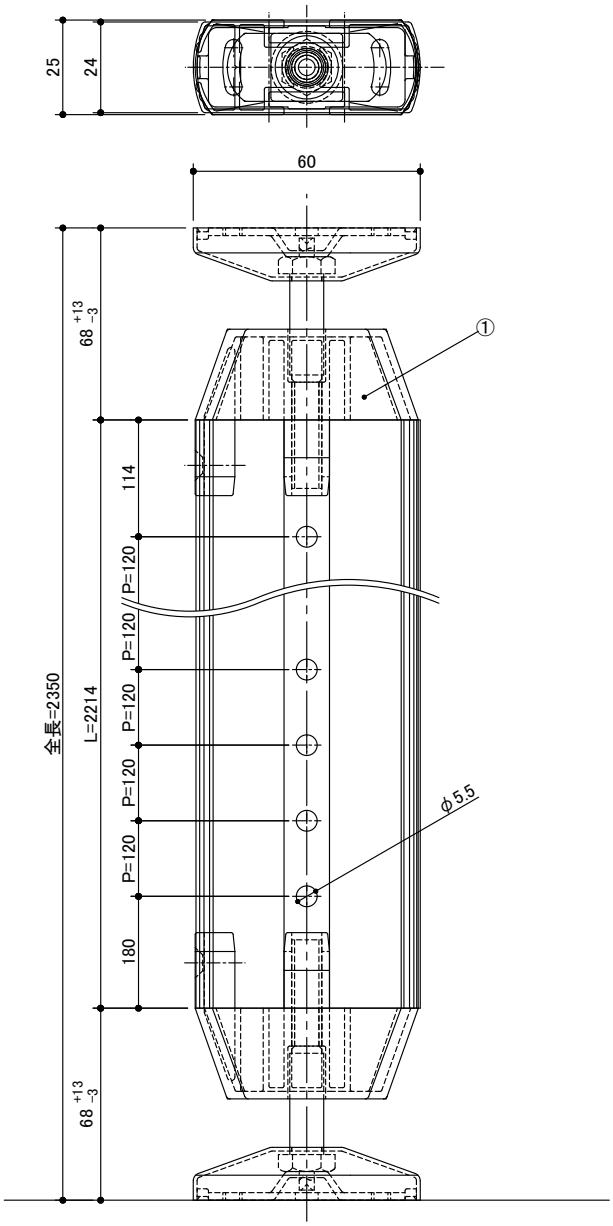

miratap	図面名称	品番	縮尺	作成日	図番
	アルミポール壁付用2350(1本セット)	CL07001	1 : 2	2015/03/25	CL07001-01