	部 品	数量	備 考	材 質
①	アルミポール	2	長さL=2350	アルミニウム、スチール、プラスチック
②	壁面固定金具セット	2	ー	亜鉛、スチール
③	ビス袋詰め	2	ー	スチール

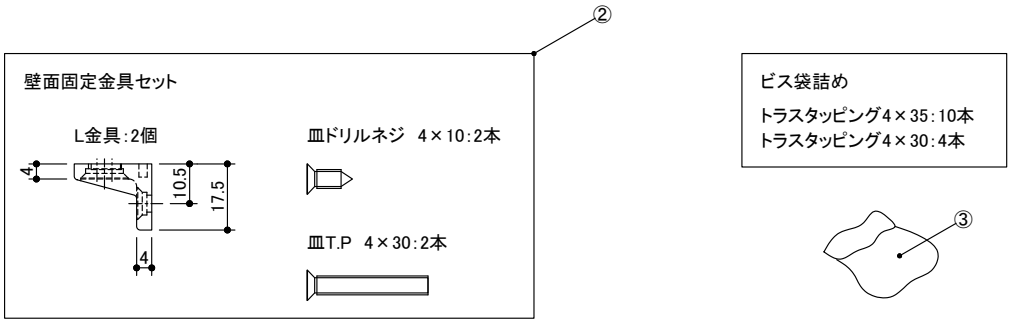

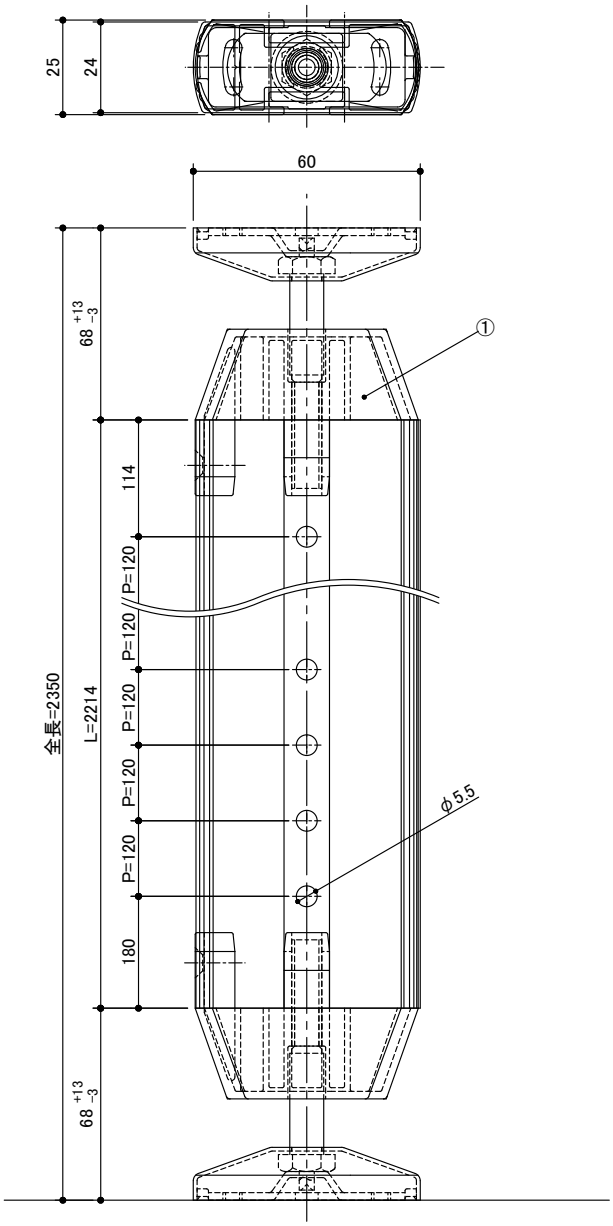

miratap	図面名称	品番	縮尺	作成日	図番
	アルミポール壁付用2350(2本セット)	CL07031	1:2	2015/03/25	CL07031-01