| | 部 品 | 備 考 | 材 質 |
|---|---|---|---|
| 1 | FDH-AX上レール | 長さL=2440 | アルミニウム、アルマイト処理、色:シルバー |
| 2 | AX-4M 上レール | 長さL=2440 | アルミニウム、アルマイト処理、色:シルバー |
| 3 | AX-4H3R 幕板レール | 長さL=2441 | アルミニウム、アルマイト処理、色:シルバー |
| 4 | FDH-AX上ランナーB | ---- | スチール、プラスチック、色:黒 |
| 5 | ワンタッチ式ハンガープレート | ---- | スチール、処理:ユニクロメートメッキ |
| 6 | 引き戸クローザー100-2 | ---- | スチール、プラスチック、色:黒 |
| 7 | AX用下ガイド 連動 | ---- | スチール、プラスチック、処理:ユニクロメートメッキ、色:黒 |
| 8 | AX-2直付下ガイドローラー | ---- | スチール、プラスチック、処理:ユニクロメートメッキ、色:黒 |
| 9 | 扉(左右無し) | DW848×DH2290 | アルミニウム、アルマイト処理、色:シルバー、扉面材:樹脂製(PS板) |
| 10 | 右勝手用扉 | DW848×DH2290 | アルミニウム、アルマイト処理、色:シルバー、扉面材:樹脂製(PS板) |
| 11 | 左勝手用扉 | DW848×DH2290 | アルミニウム、アルマイト処理、色:シルバー、扉面材:樹脂製(PS板) |

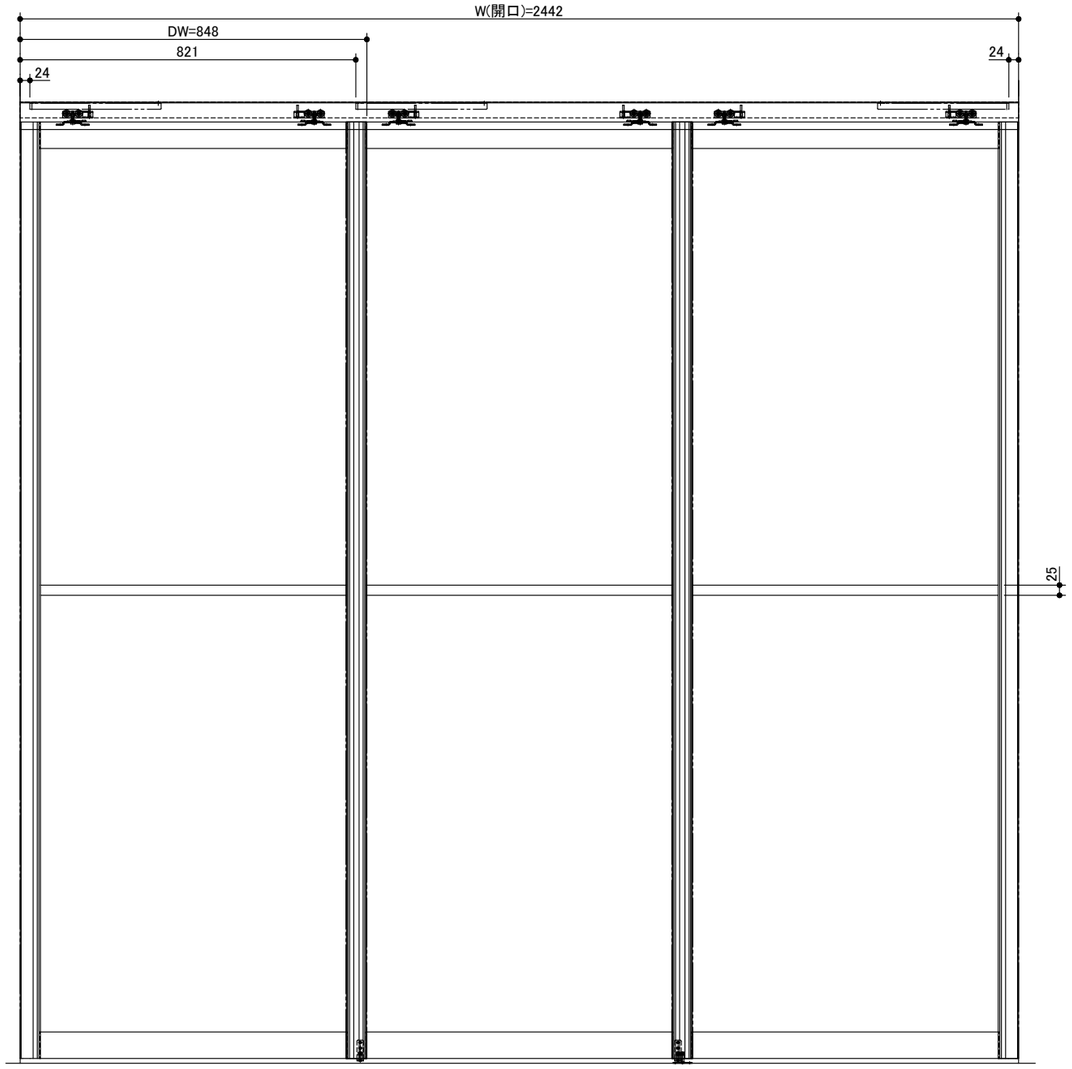


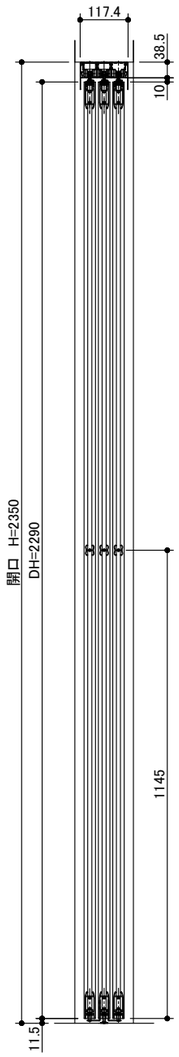


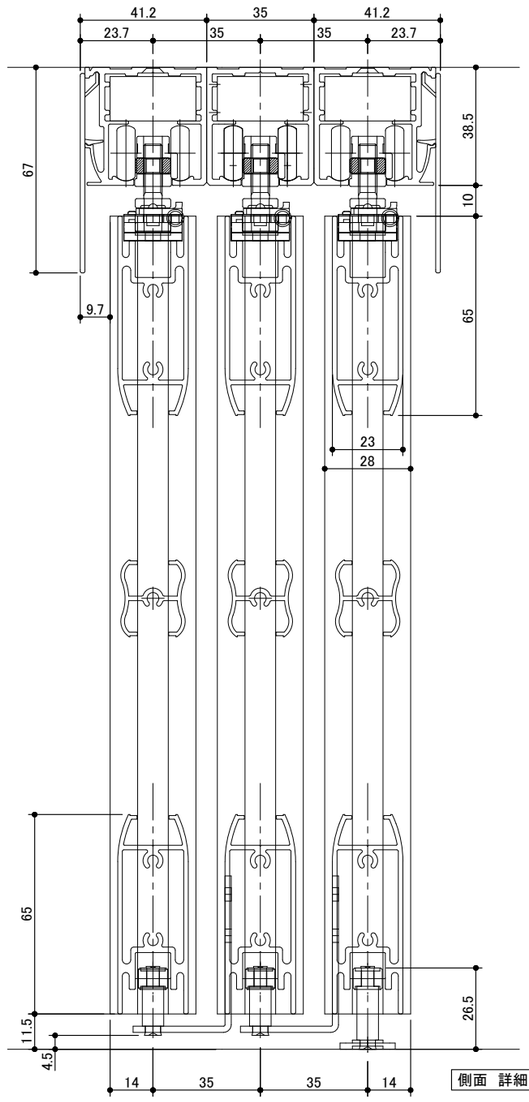


側面 詳細図 S=1:2

| miratap | 図面名称 | 品番 | 縮尺 | 作成日 | 図番 |
|---|---|---|---|---|---|
| | ミスモデルノ 3枚連動引き違い 2442 右引き | DR24049 | 1 : 15 | 2015/03/25 | DR24049-02 |