	部 品	備 考	材 質
1	FDH-AX上レール	長さL=2440	アルミニウム、アルマイト処理、色:シルバー
2	AX-4M 上レール	長さL=2440	アルミニウム、アルマイト処理、色:シルバー
3	AX-4H3R 幕板レール	長さL=2441	アルミニウム、アルマイト処理、色:シルバー
4	FDH-AX上ランナーB	----	スチール、プラスチック、色:黒
5	ワンタッチ式ハンガープレート	----	スチール、処理:ユニクロメートメッキ
6	引き戸クローザー100-2	----	スチール、プラスチック、色:黒
7	AX用下ガイド 連動	----	スチール、プラスチック、処理:ユニクロメートメッキ、色:黒
8	AX-2直付下ガイドローラー	----	スチール、プラスチック、処理:ユニクロメートメッキ、色:黒
9	扉(左右無し)	DW848×DH2290	アルミニウム、アルマイト処理、色:シルバー、扉面材:樹脂製(PS板)
10	右勝手用扉	DW848×DH2290	アルミニウム、アルマイト処理、色:シルバー、扉面材:樹脂製(PS板)
11	左勝手用扉	DW848×DH2290	アルミニウム、アルマイト処理、色:シルバー、扉面材:樹脂製(PS板)

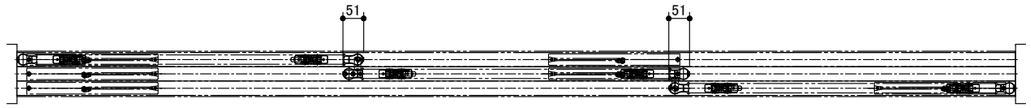

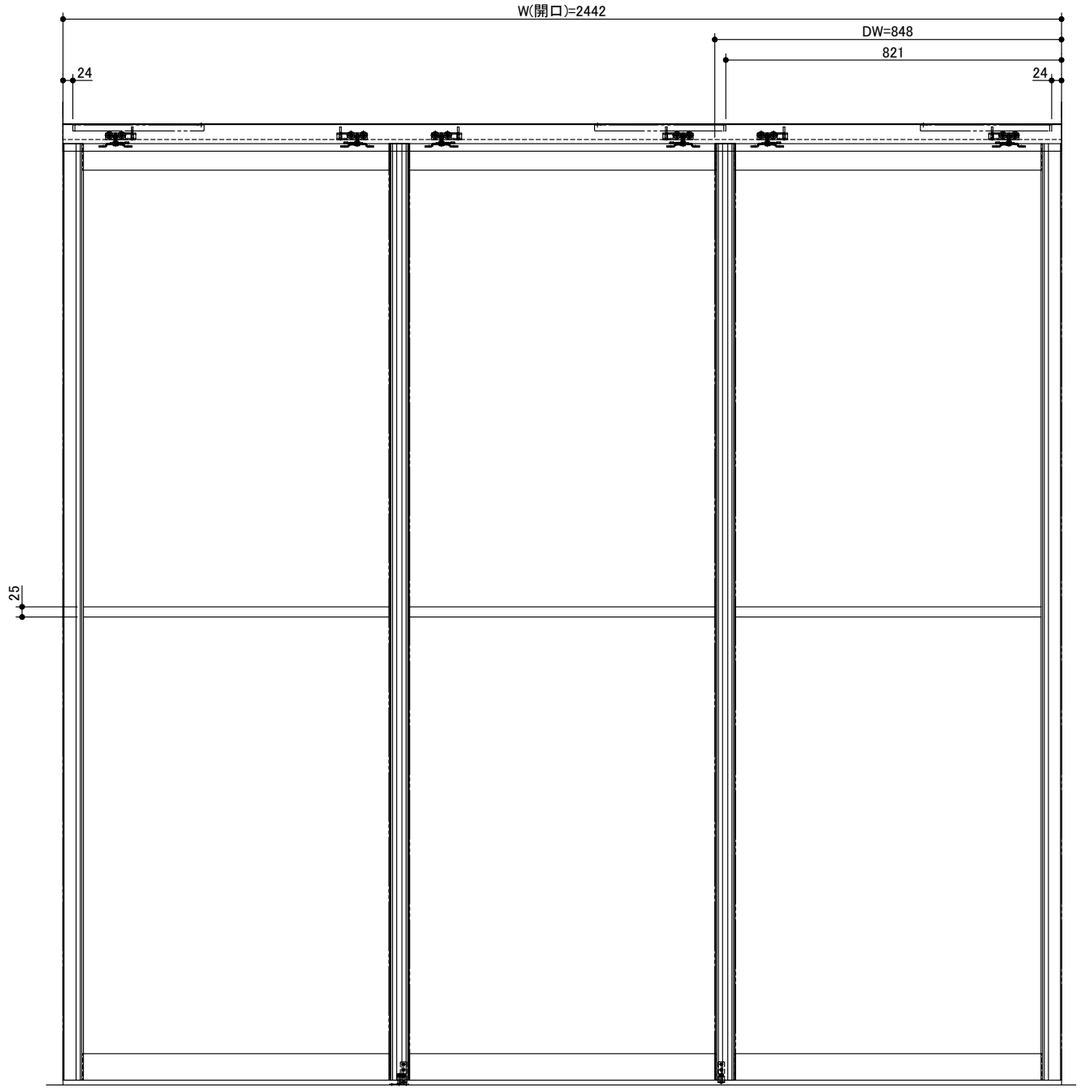

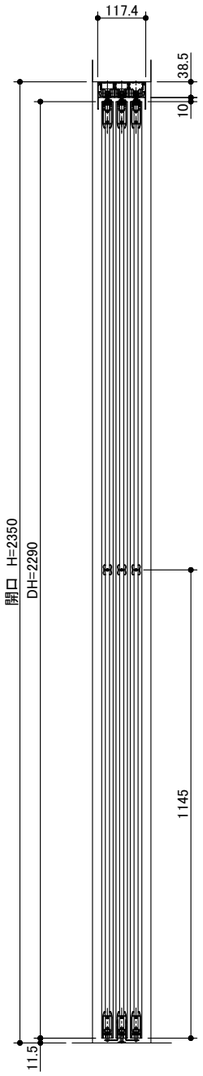

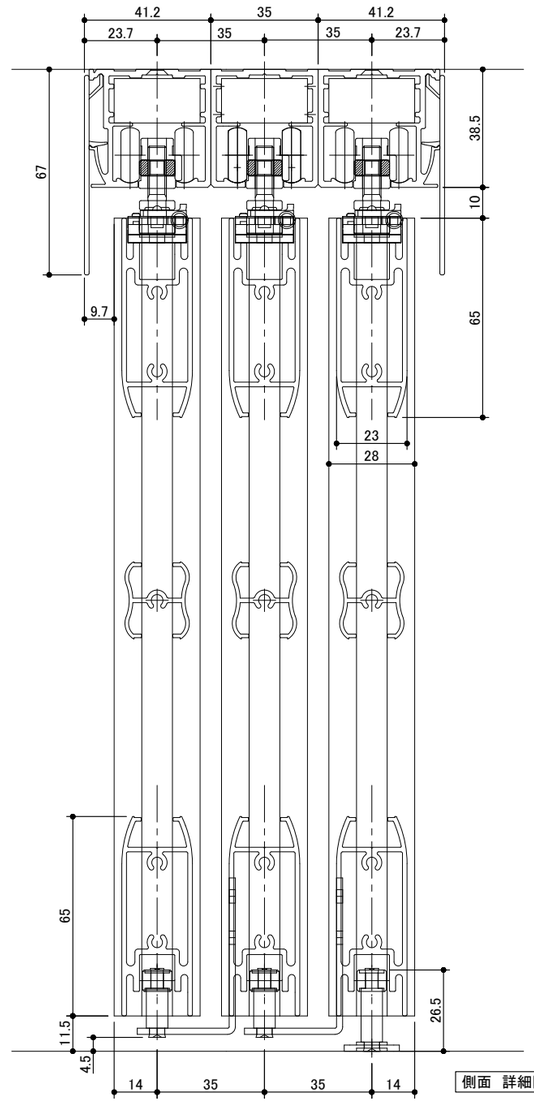

側面 詳細図 S=1:2

miratap	図面名称	品番	縮尺	作成日	図番
	ミスモデルノ 3枚連動引き違い 2442 左引き	DR24249	1 : 15	2015/03/25	DR24249-02