※【A】【F】寸法は別紙の適合水栓表でご確認ください。
※ 混合水栓の給水・給湯管が短い場合、フレキチューブ等を別途、現場にて手配してください。
※ 単水栓を使用の場合、フレキチューブ等を別途、現場にて手配してください。
（フレキチューブ等長さにより、A寸法は変わります）
※ 水栓によりスパウトの長さが異なり、ボウル位置等が変わりますのでご注意ください。

カリモク洗面		
	W 800	W 1200
H 690	○	○

天板開口図

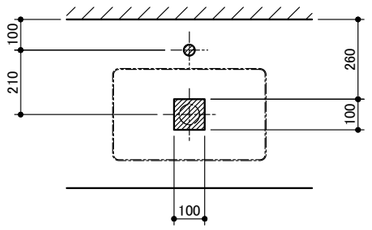

※ 水栓穴サイズは、混合水栓=φ36、単水栓=φ25です。
※ ( )寸法はW802の場合です。

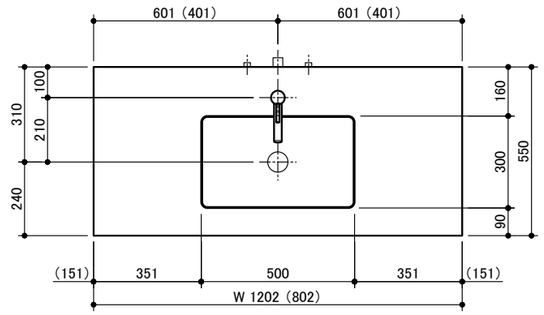

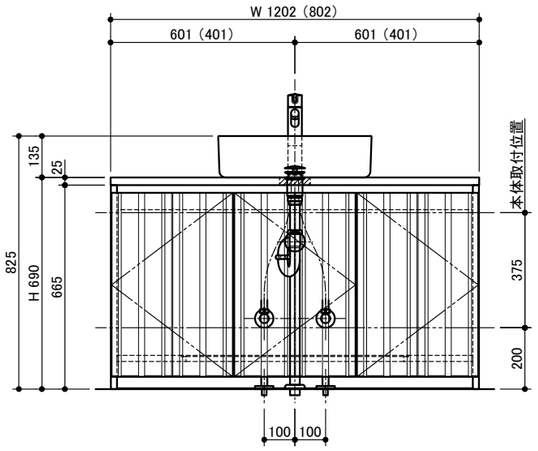

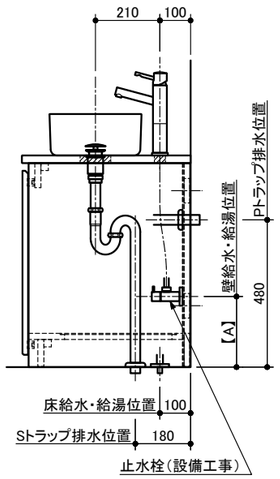

リクレール（引出し）		
	W 750	W 900
H 690	○	○

天板開口図

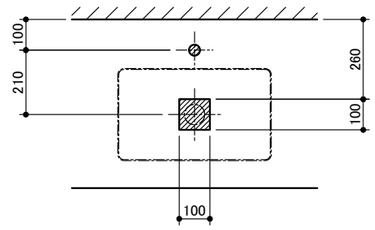

※ 水栓穴サイズは、混合水栓=φ36、単水栓=φ25です。
※ ( )寸法はW750の場合です。

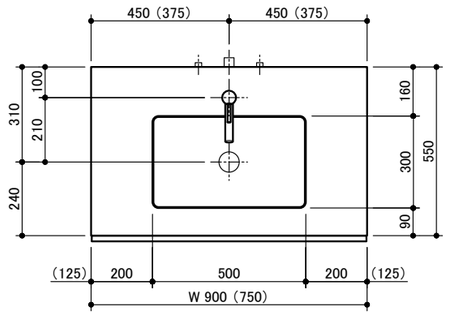

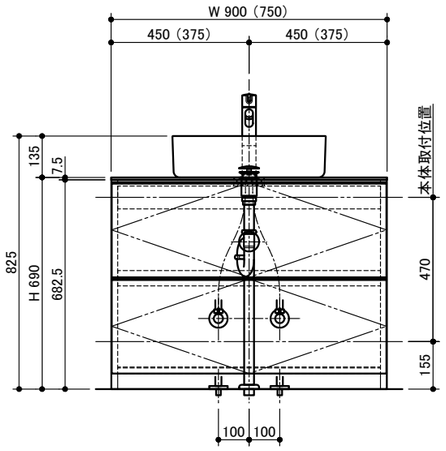

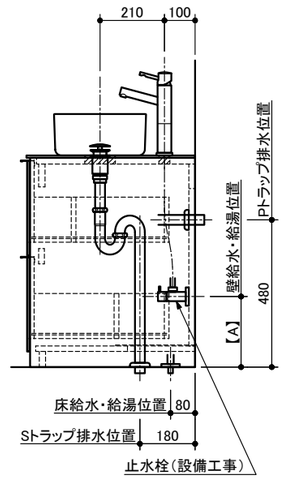

リクレール（フロート）		
	W 750	W 900
H 690	○	○

天板開口図

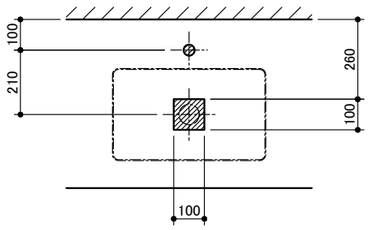

※ 水栓穴サイズは、混合水栓=φ36、単水栓=φ25です。
※ ( )寸法はW750の場合です。

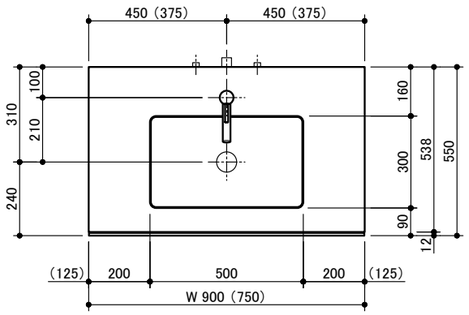

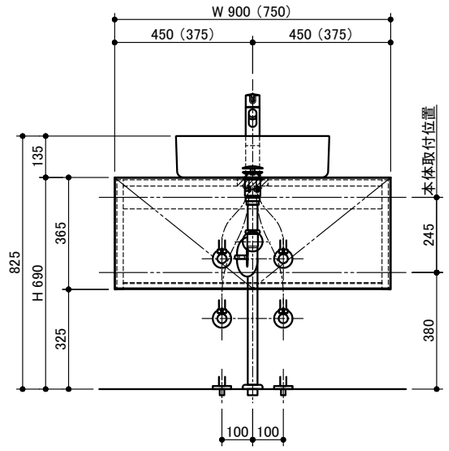

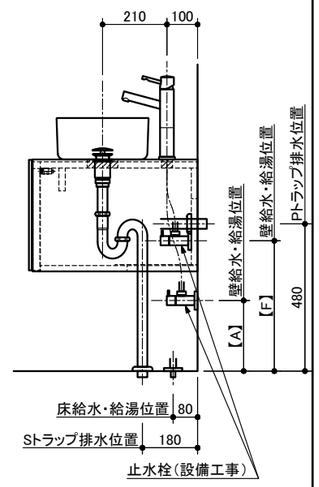

miratap	図面名称	品番	縮尺	作成日	図番
	ガレオン（WA13041、WA13051）＋洗面台 設備図面3	WA13041	1：20	2020/03/31	WA13041_setubi3-04