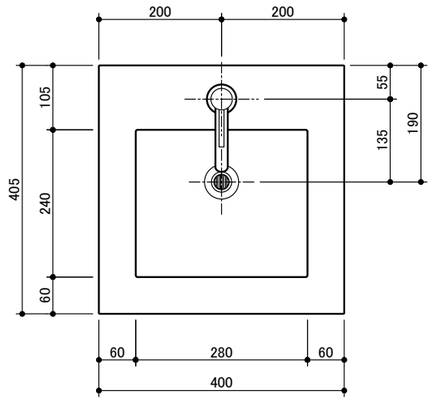

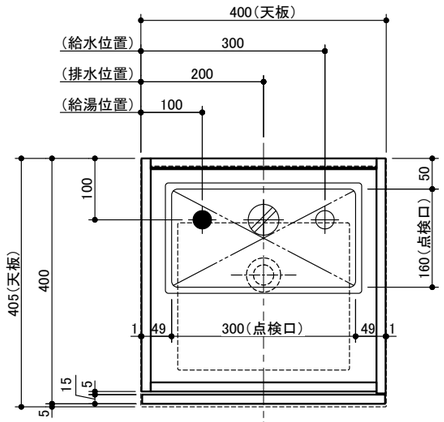

≪混合水栓≫
※ 図は右吊元の場合を示す

部 位	仕 様	
天 板	ボウルー体型カウンタ ー 人工大理石 t10 ホワイト色 艶消仕上げ	
	洗面ボウル深さ:100mm オーバーフローなし	
ベースキャビネット	扉	パーティクルボード t15 ホワイト（外面:オレフィンシート、内面:プリントシート）
	側 板	パーティクルボード t15 ホワイト（外面:オレフィンシート、内面:プリントシート）
	底 板	パーティクルボード t15 ホワイト（両面:プリントシート）
	背 板	片面フラッシュ構造 t14.5 （プリントMDF t2.5 ホワイト）、背板上部開口仕様
	巾 木	パーティクルボード t15 ホワイト（外面:オレフィンシート、内面:プリントシート）
	前幕板	パーティクルボード t15 ホワイト（両面:プリントシート）
	底板点検口	落とし込み式:プリントMDF t2.5 ホワイト W320×D180 、開口寸法 W300×D160
	丁 番	スライド丁番
	プッシュラッチ	マグネットラッチ
	木 口	扉 / ボックスキャビネット共 木口テープ貼 t0.5 ホワイト
設 備	水 栓	混合水栓
	排水装置	排水目皿・排水栓・排水トラップ・ワン座・防臭キャップ付属、ヘアーキャッチャー付き
取付ネジ	ベース	A皿 5.0×50 ユニクロ:2本、ネジキャップ付属

※ 本図は混合水栓図面です。
※ A寸法は「洗面台 ボウルー体型 」適合検索システムを参照してください。
※ 単水栓を使用の場合は、フレキチューブを別途現場にて手配してください。（フレキ管長さによりA寸法は変わります）

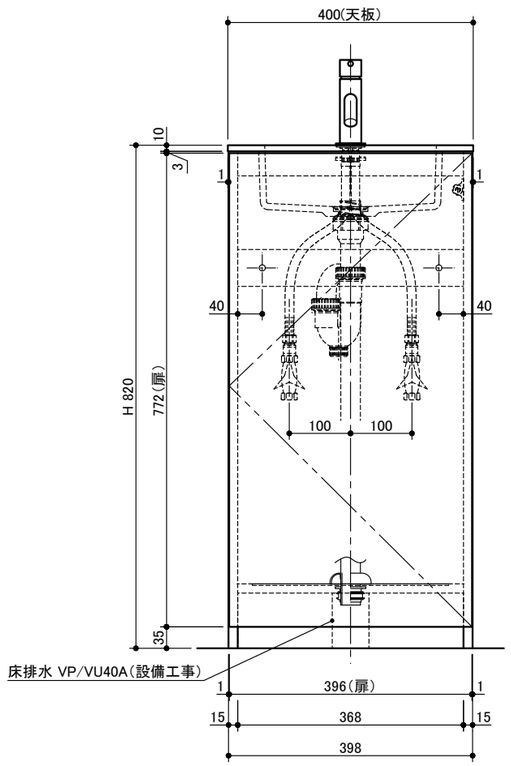

≪扉 左吊元≫

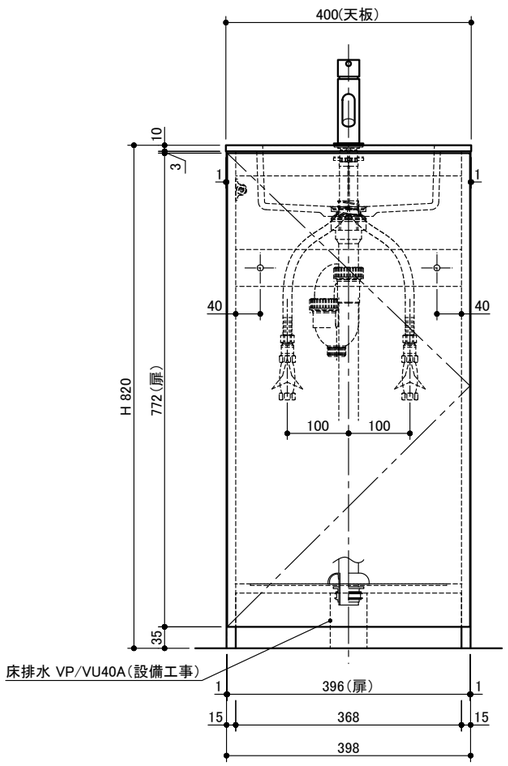

≪扉 右吊元≫

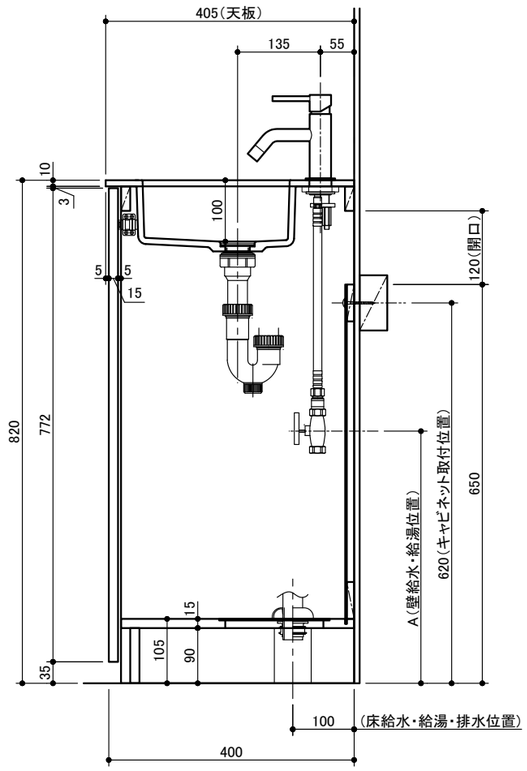

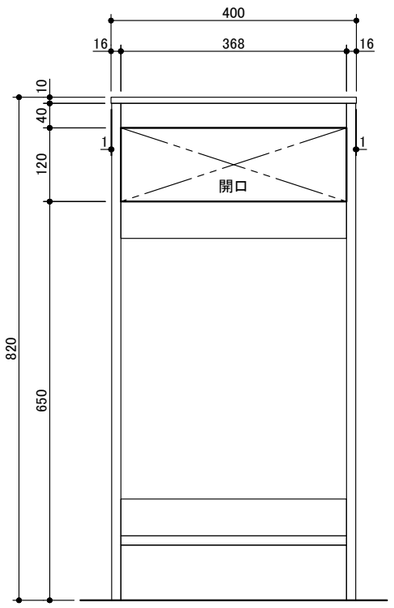

≪キャビネット背面開口≫

miratap	図面名称	品番	縮尺	作成日	図番
	ソリディオ W400 フラットタイプ	SO400F_	1 : 10	2022/04/25	SO400F_-02