タイプ	適用サイズ		カラー	定格電圧(V)	周波数(Hz)	消費電力(W)	LED色温度	定格寿命(H)
	W	H						
ピッタミラー LED有 (白色・電球色)	450～1099	800	ホワイト ブラック	100	50/60	9～22	4000K(白色) 2700K(電球色)	40000

品 番	品 名
PTMW018D	ピッタミラーW450～699 H800 ホワイト/LED有(電球色)
PTMW018W	ピッタミラーW450～699 H800 ホワイト/LED有(白色)
PTMW028D	ピッタミラーW700～899 H800 ホワイト/LED有(電球色)
PTMW028W	ピッタミラーW700～899 H800 ホワイト/LED有(白色)
PTMW038D	ピッタミラーW900～1099 H800 ホワイト/LED有(電球色)
PTMW038W	ピッタミラーW900～1099 H800 ホワイト/LED有(白色)
PTMB018D	ピッタミラーW450～699 H800 ブラック/LED有(電球色)
PTMB018W	ピッタミラーW450～699 H800 ブラック/LED有(白色)
PTMB028D	ピッタミラーW700～899 H800 ブラック/LED有(電球色)
PTMB028W	ピッタミラーW700～899 H800 ブラック/LED有(白色)
PTMB038D	ピッタミラーW900～1099 H800 ブラック/LED有(電球色)
PTMB038W	ピッタミラーW900～1099 H800 ブラック/LED有(白色)

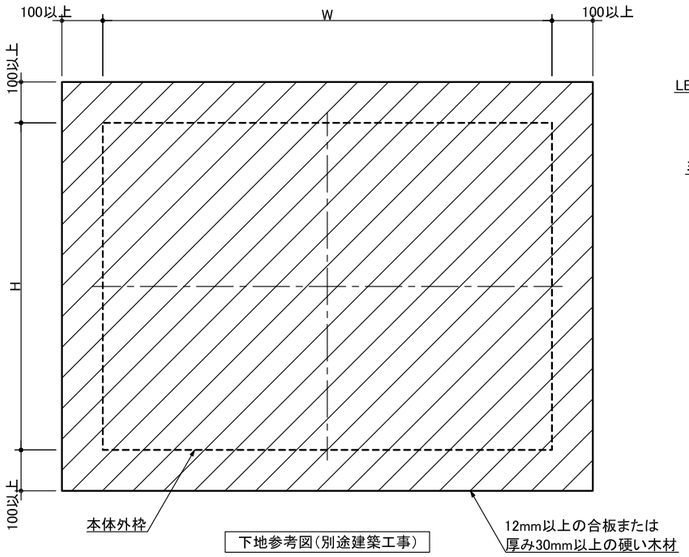

下地参考図(別途建築工事)

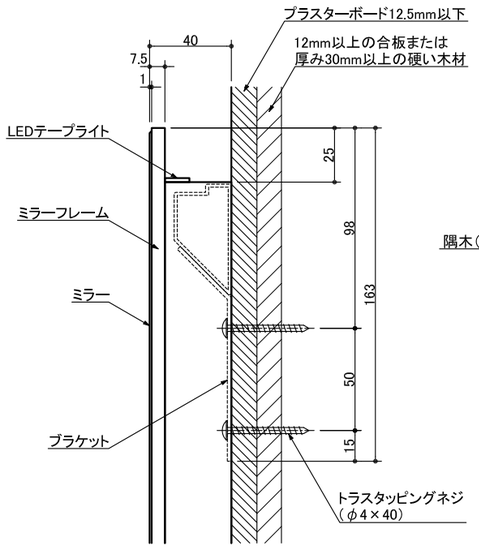

A 詳細図 S=1:3

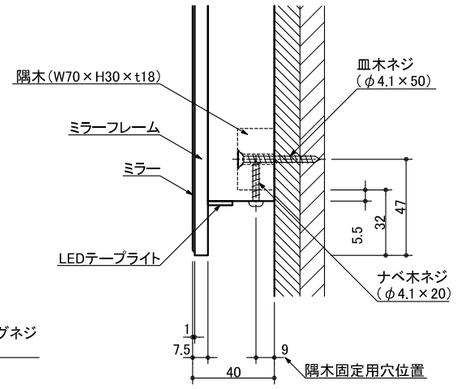

B 詳細図 S=1:3

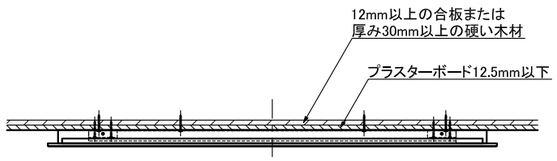

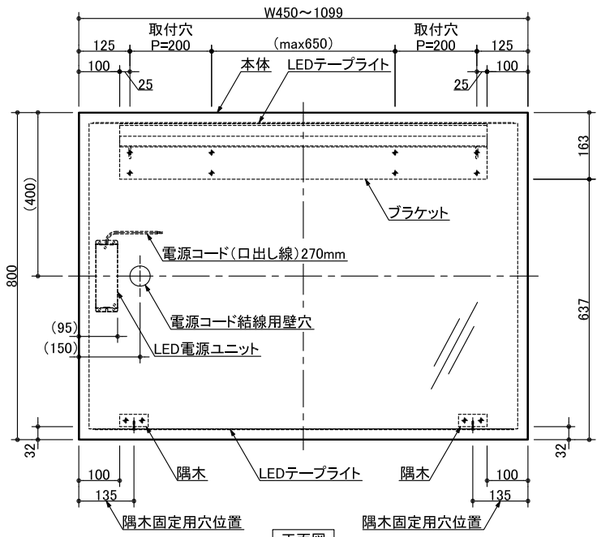

正面図

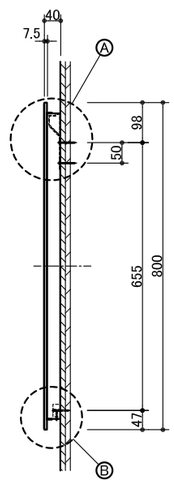

側面図

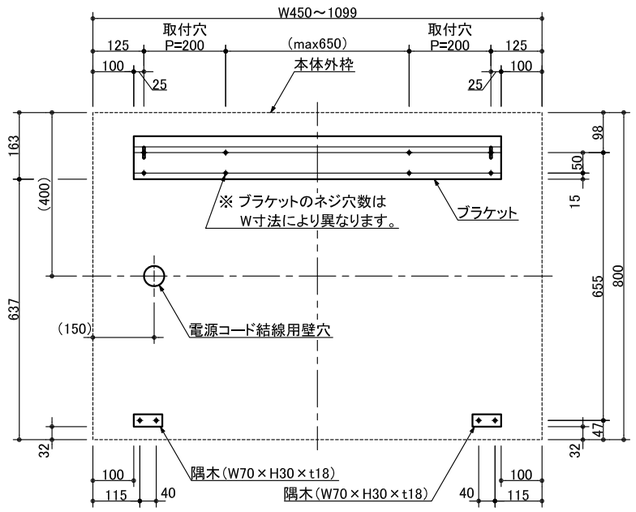

ブラケット・隅木の壁取付位置関係図

miratap	図面名称	品番	縮尺	作成日	図番
	ピッタミラーW450～1099 H800 LED有	PTM_018D	1：15	2024/02/28	PTM_018D-02