タイプ	適用サイズ		カラー
	W	H	
ピッタミラー LED無	450～1099	800	ホワイト ブラック

品　番	品　名
PTMW018N	ピッタミラーW450～699 H800 ホワイト/LED無
PTMW028N	ピッタミラーW700～899 H800 ホワイト/LED無
PTMW038N	ピッタミラーW900～1099 H800 ホワイト/LED無
PTMB018N	ピッタミラーW450～699 H800 ブラック/LED無
PTMB028N	ピッタミラーW700～899 H800 ブラック/LED無
PTMB038N	ピッタミラーW900～1099 H800 ブラック/LED無

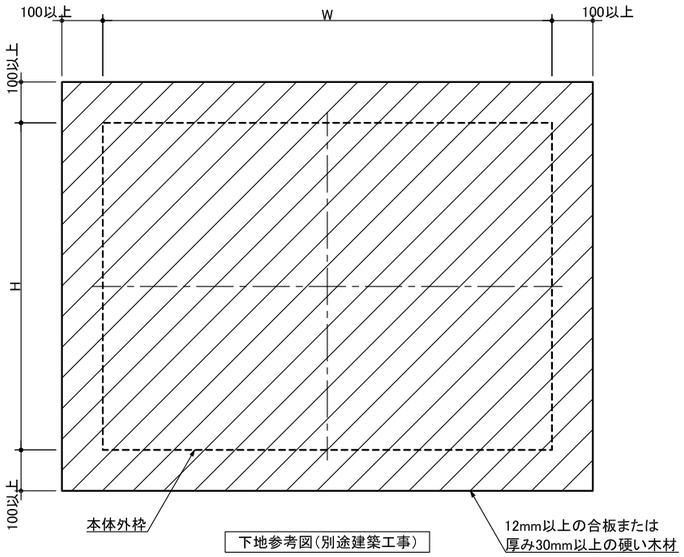

下地参考図(別途建築工事)

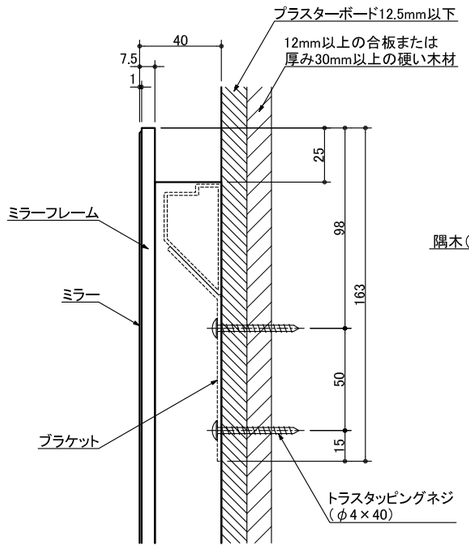

A 詳細図　S＝1:3

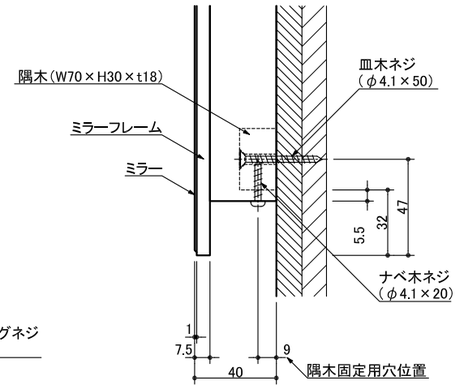

B 詳細図　S＝1:3

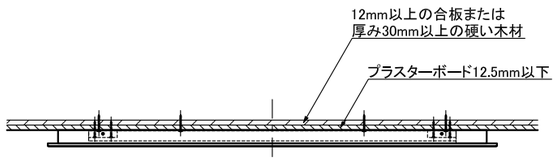

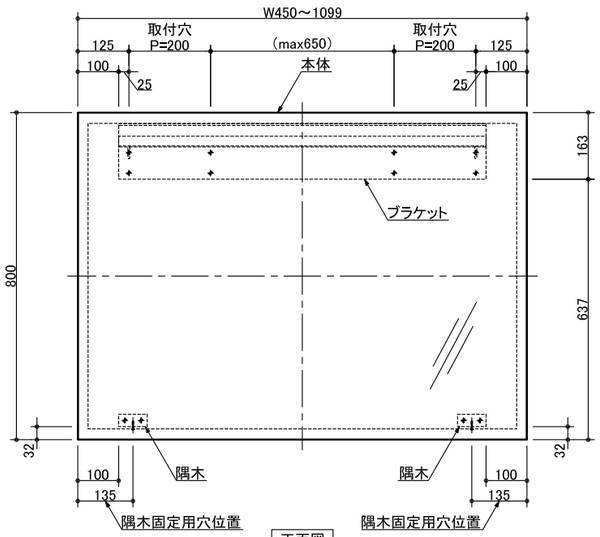

正面図

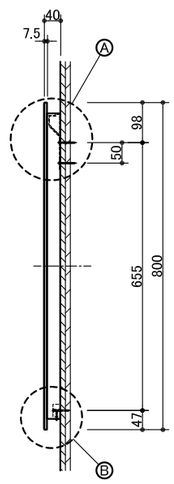

側面図

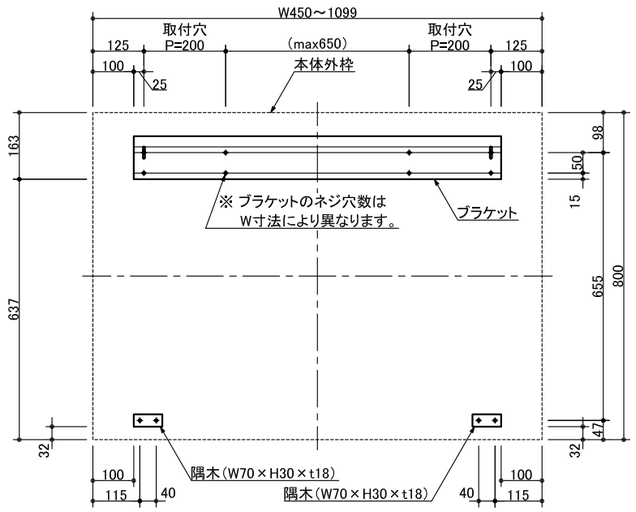

ブラケット・隅木の壁取付位置関係図

miratap	図面名称	品番	縮尺	作成日	図番
	ピッタミラーW450～1099 H800 LED無	PTM_018N	1：15	2024/02/28	PTM_018N-02