タイプ	適用サイズ		カラー
	W	H	
ピッタミラー LED無	1100～1699	800	ホワイト ブラック

品 番	品 名
PTMW048N	ピッタミラーW1100～1299 H800 ホワイト/LED無
PTMW058N	ピッタミラーW1300～1499 H800 ホワイト/LED無
PTMW068N	ピッタミラーW1500～1699 H800 ホワイト/LED無
PTMB048N	ピッタミラーW1100～1299 H800 ブラック/LED無
PTMB058N	ピッタミラーW1300～1499 H800 ブラック/LED無
PTMB068N	ピッタミラーW1500～1699 H800 ブラック/LED無

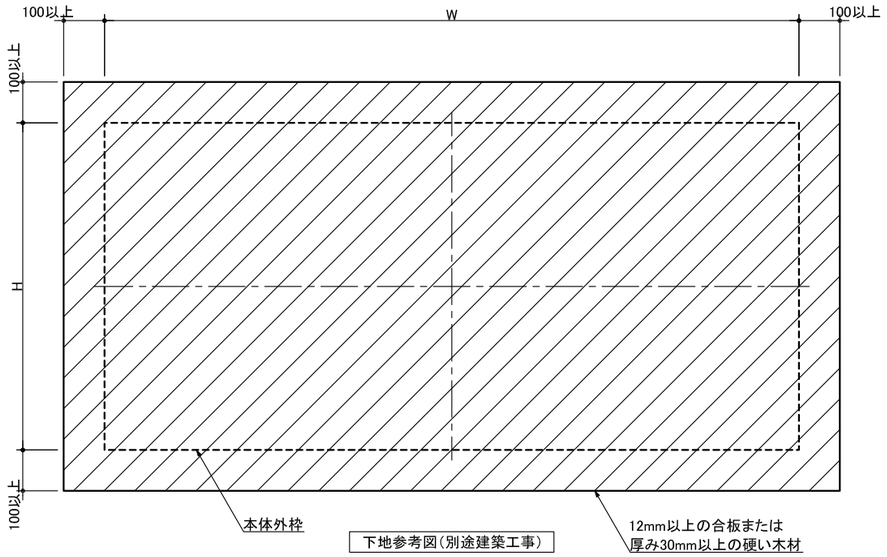

下地参考図(別途建築工事)

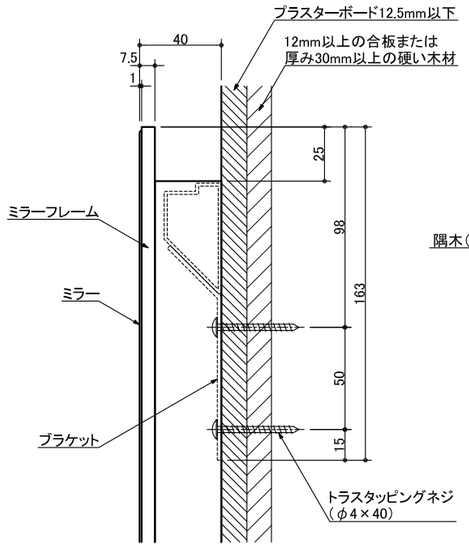

A 詳細図 S＝1:3

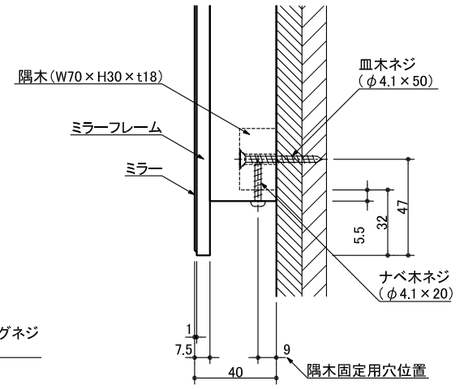

B 詳細図 S＝1:3

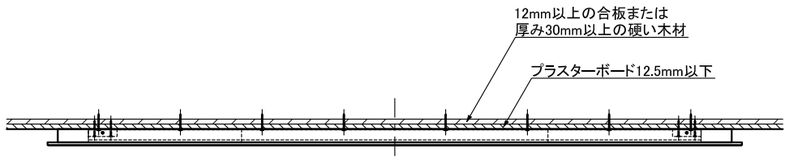

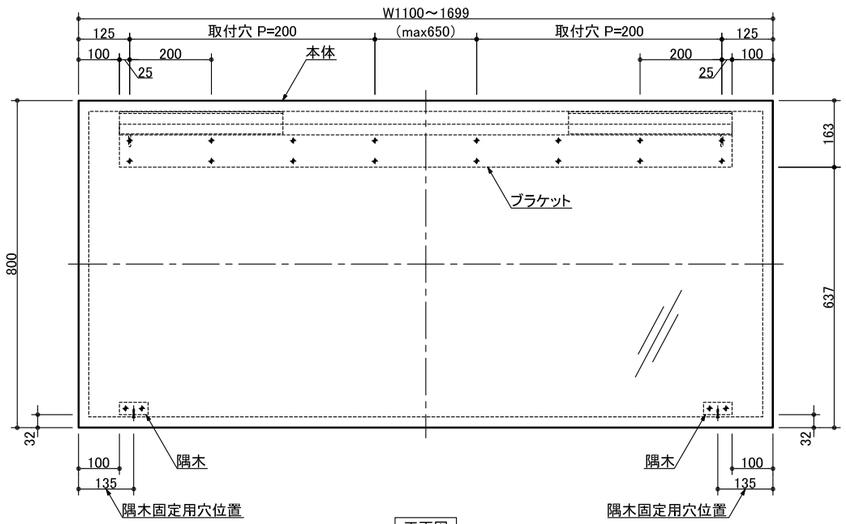

正面図

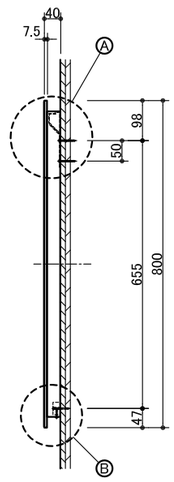

側面図

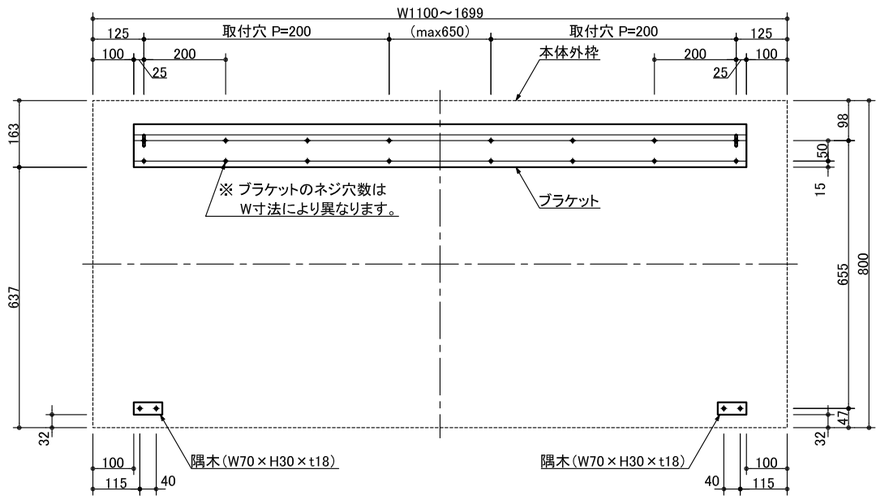

ブラケット・隅木の壁取付位置関係図

miratap	図面名称	品番	縮尺	作成日	図番
	ピッタミラーW1100～1699 H800 LED無	PTM_048N	1：15	2024/02/28	PTM_048N-02