タイプ	適用サイズ		カラー	定格電圧(V)	周波数(Hz)	消費電力(W)	LED色温度	定格寿命(H)
	W	H						
ピッタミラー LED有 (白色・電球色)	1700～2300	600	ホワイト ブラック	100	50/60	34～46	4000K(白色) 2700K(電球色)	40000

品 番	品 名
PTMW076D	ピッタミラーW1700～1899 H600 ホワイト/LED有(電球色)
PTMW076W	ピッタミラーW1700～1899 H600 ホワイト/LED有(白色)
PTMW086D	ピッタミラーW1900～2099 H600 ホワイト/LED有(電球色)
PTMW086W	ピッタミラーW1900～2099 H600 ホワイト/LED有(白色)
PTMW096D	ピッタミラーW2100～2300 H600 ホワイト/LED有(電球色)
PTMW096W	ピッタミラーW2100～2300 H600 ホワイト/LED有(白色)
PTMB076D	ピッタミラーW1700～1899 H600 ブラック/LED有(電球色)
PTMB076W	ピッタミラーW1700～1899 H600 ブラック/LED有(白色)
PTMB086D	ピッタミラーW1900～2099 H600 ブラック/LED有(電球色)
PTMB086W	ピッタミラーW1900～2099 H600 ブラック/LED有(白色)
PTMB096D	ピッタミラーW2100～2300 H600 ブラック/LED有(電球色)
PTMB096W	ピッタミラーW2100～2300 H600 ブラック/LED有(白色)

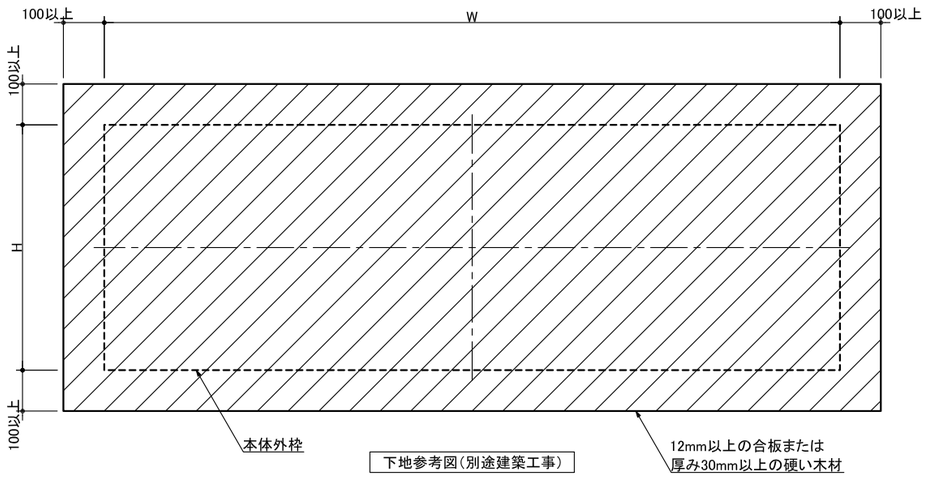

下地参考図(別途建築工事)

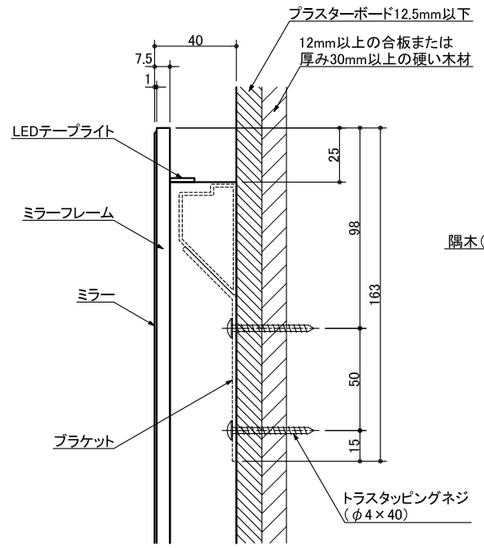

A 詳細図 S=1:3

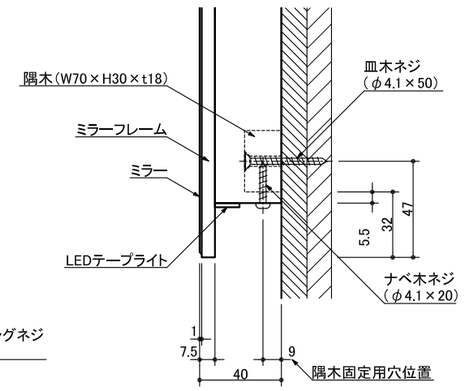

B 詳細図 S=1:3

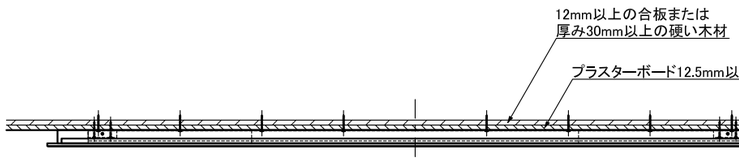

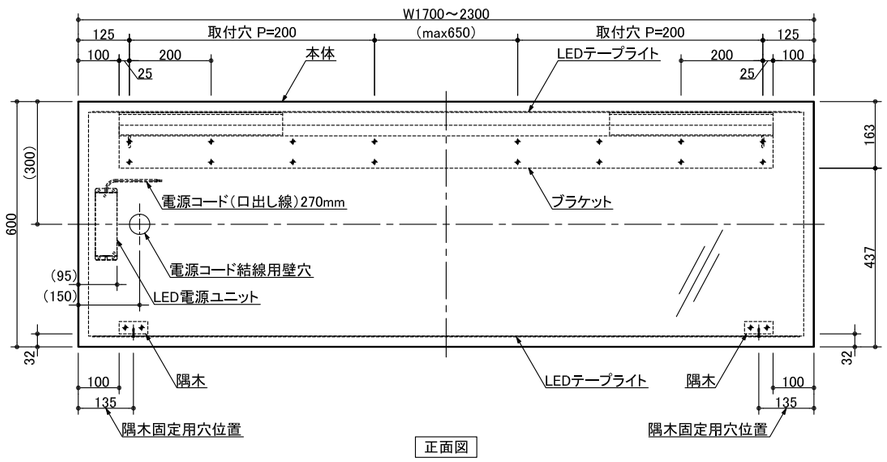

正面図

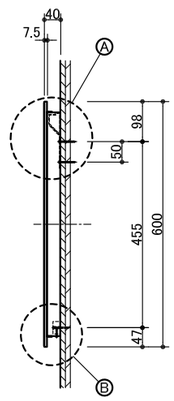

側面図

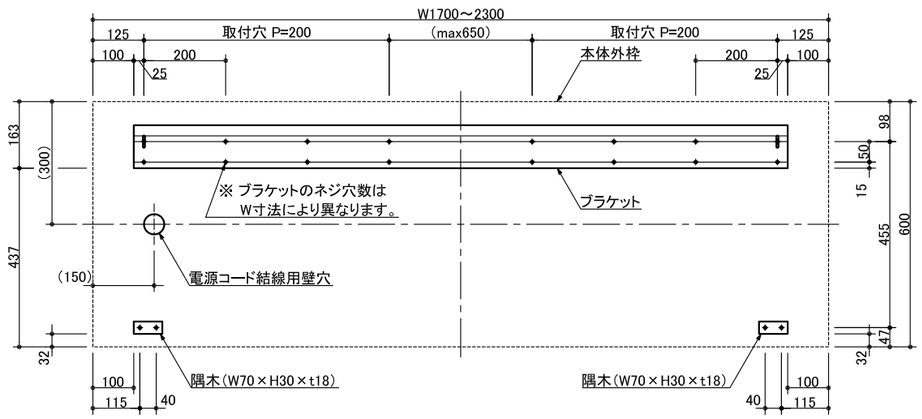

ブラケット・隅木の壁取付位置関係図

miratap	図面名称	品番	縮尺	作成日	図番
	ピッタミラーW1700～2300 H600 LED有	PTM_076D	1 : 15	2024/02/28	PTM_076D-02