タイプ	適用サイズ		カラー	定格電圧(V)	周波数(Hz)	消費電力(W)	LED色温度	定格寿命(H)
	W	H						
ピッタミラー LED有 (白色・電球色)	1700～2300	800	ホワイト ブラック	100	50/60	34～46	4000K(白色) 2700K(電球色)	40000

品 番	品 名
PTMW078D	ピッタミラーW1700～1899 H800 ホワイト/LED有(電球色)
PTMW078W	ピッタミラーW1700～1899 H800 ホワイト/LED有(白色)
PTMW088D	ピッタミラーW1900～2099 H800 ホワイト/LED有(電球色)
PTMW088W	ピッタミラーW1900～2099 H800 ホワイト/LED有(白色)
PTMW098D	ピッタミラーW2100～2300 H800 ホワイト/LED有(電球色)
PTMW098W	ピッタミラーW2100～2300 H800 ホワイト/LED有(白色)
PTMB078D	ピッタミラーW1700～1899 H800 ブラック/LED有(電球色)
PTMB078W	ピッタミラーW1700～1899 H800 ブラック/LED有(白色)
PTMB088D	ピッタミラーW1900～2099 H800 ブラック/LED有(電球色)
PTMB088W	ピッタミラーW1900～2099 H800 ブラック/LED有(白色)
PTMB098D	ピッタミラーW2100～2300 H800 ブラック/LED有(電球色)
PTMB098W	ピッタミラーW2100～2300 H800 ブラック/LED有(白色)

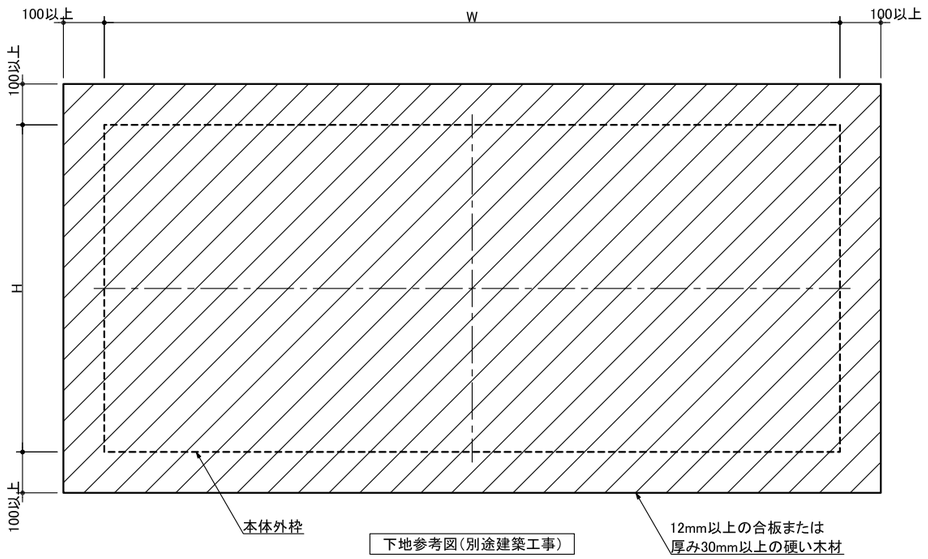

下地参考図(別途建築工事)

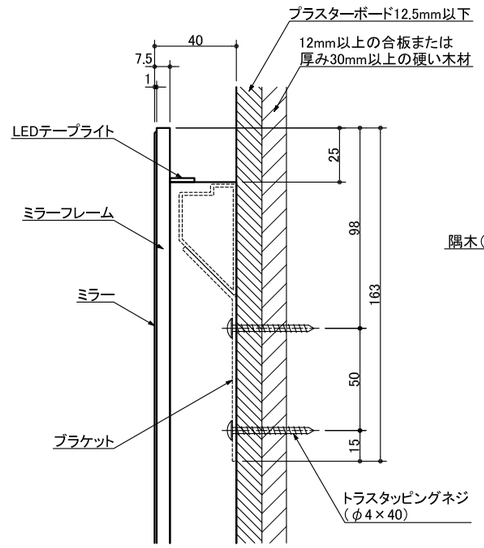

A 詳細図 S=1:3

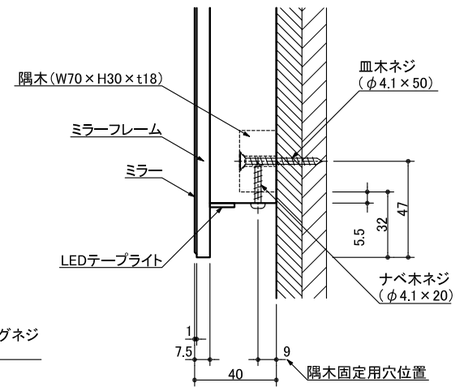

B 詳細図 S=1:3

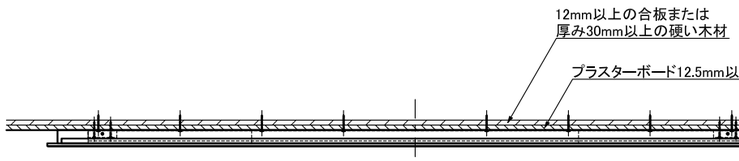

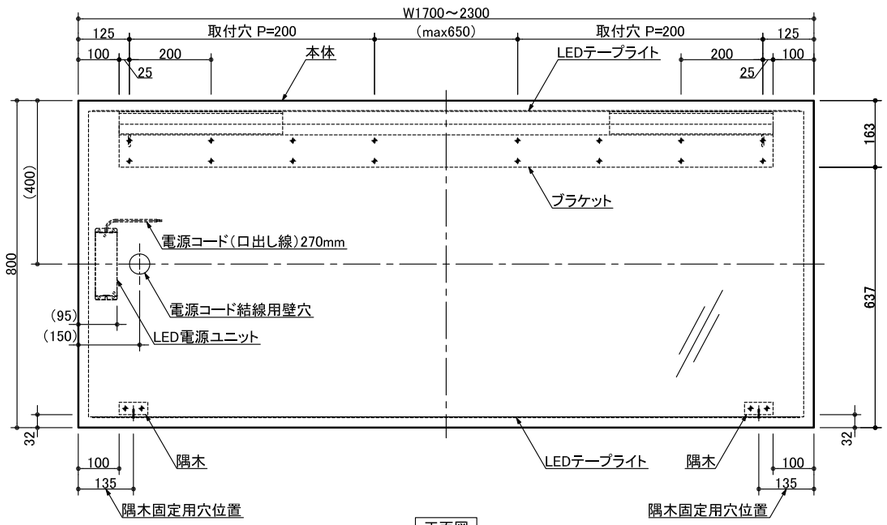

正面図

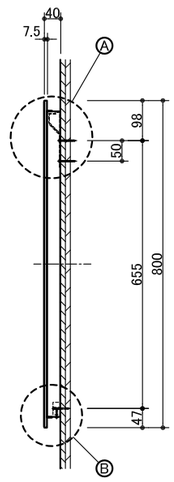

側面図

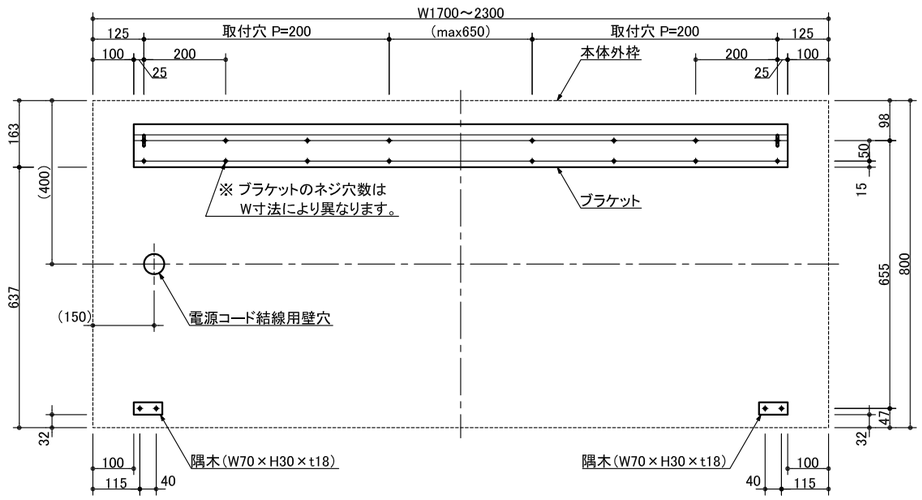

ブラケット・隅木の壁取付位置関係図

miratap	図面名称	品番	縮尺	作成日	図番
	ピッタミラーW1700～2300 H800 LED有	PTM_078D	1：15	2024/02/28	PTM_078D-02