タイプ	適用サイズ		カラー
	W	H	
ピッタミラー LED無	1700～2300	800	ホワイト ブラック

品 番	品 名
PTMW078N	ピッタミラーW1700～1899 H800 ホワイト/LED無
PTMW088N	ピッタミラーW1900～2099 H800 ホワイト/LED無
PTMW098N	ピッタミラーW2100～2300 H800 ホワイト/LED無
PTMB078N	ピッタミラーW1700～1899 H800 ブラック/LED無
PTMB088N	ピッタミラーW1900～2099 H800 ブラック/LED無
PTMB098N	ピッタミラーW2100～2300 H800 ブラック/LED無

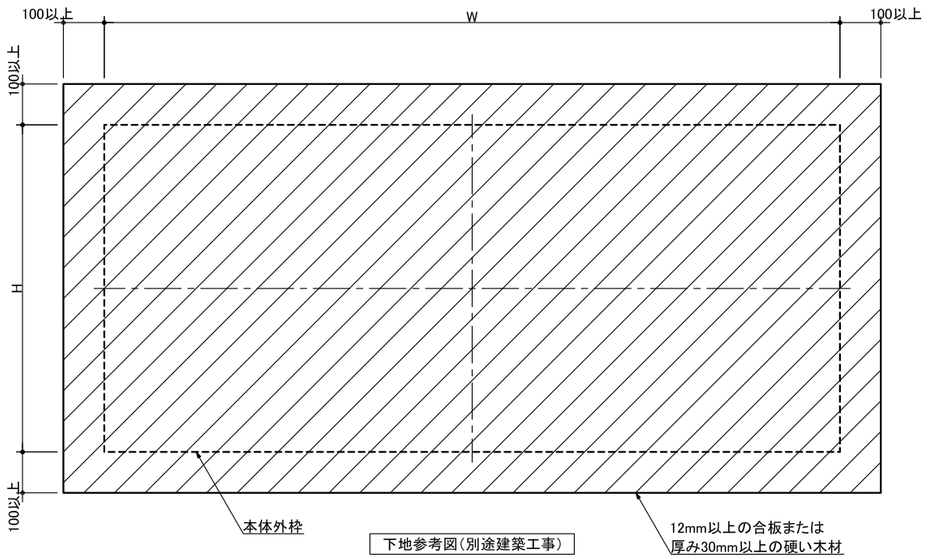

下地参考図(別途建築工事)

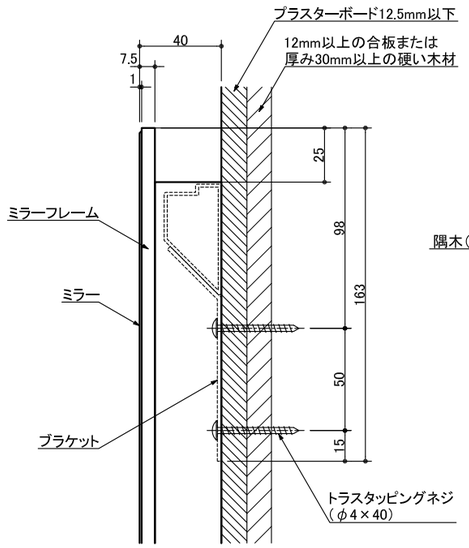

A 詳細図 S=1:3

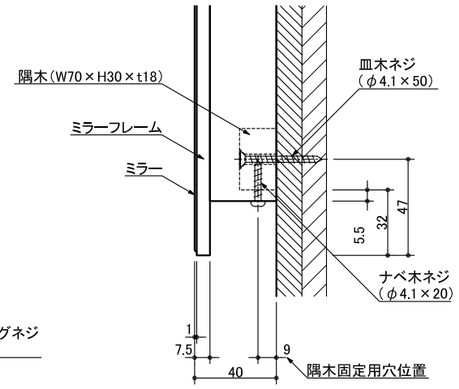

B 詳細図 S=1:3

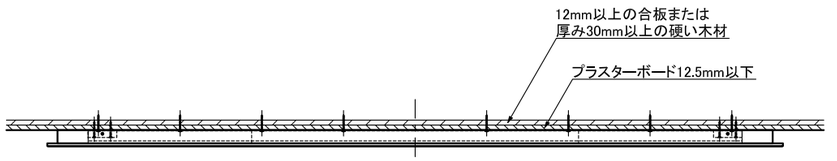

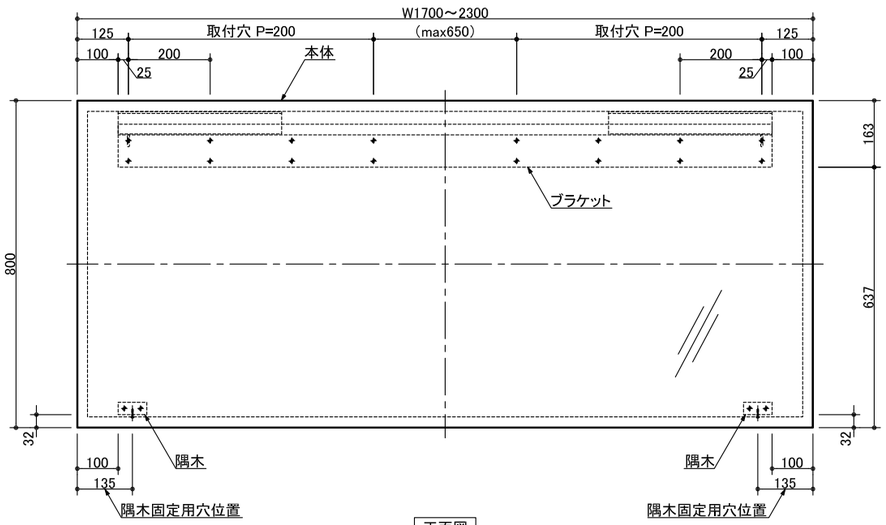

正面図

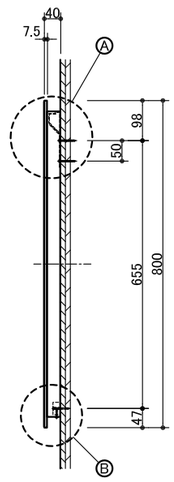

側面図

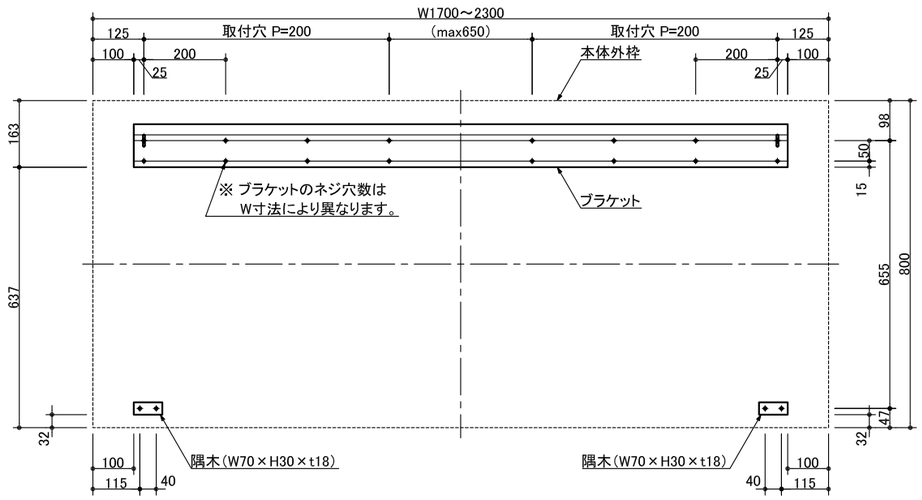

ブラケット・隅木の壁取付位置関係図

miratap	図面名称	品番	縮尺	作成日	図番
	ピッタミラーW1700～2300 H800 LED無	PTM_078N	1：15	2024/02/28	PTM_078N-02