排水目皿と金属トラップの接続手順

■ ボウル同梱の排水目皿パーツ

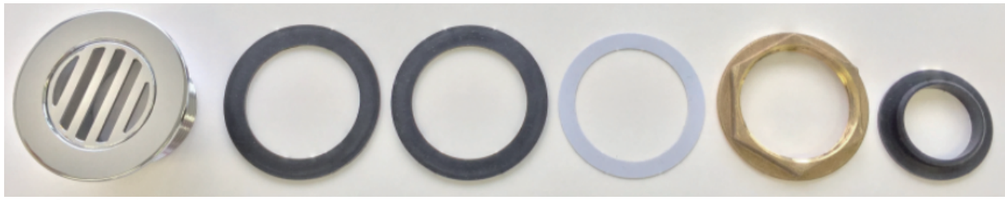

①目皿本体（ネジ径 32A）　②ゴムパッキン　③スベリパッキン　④ナット　⑤T型パッキン（ゴム製）

■ 金属トラップパーツ（接続部）

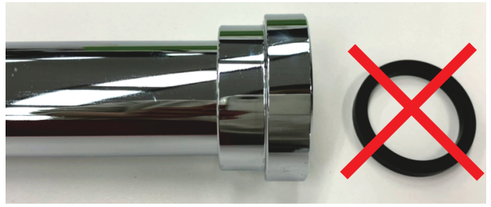

⑦金属トラップ　⑥ゴムパッキン
※使用しないでください

1. ボウル本体と目皿の取付け

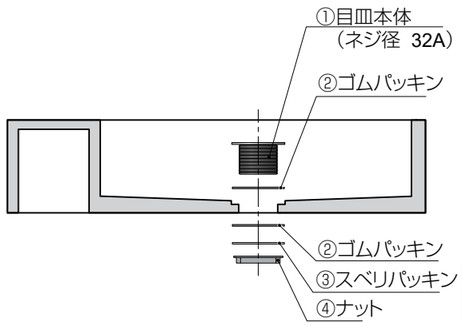

2. 取付け完了

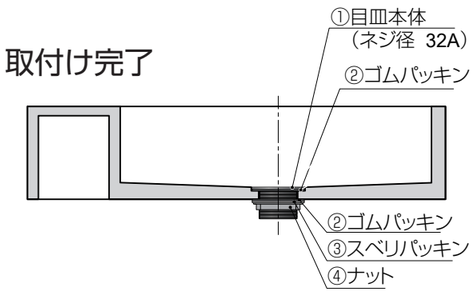

3. 目皿と金属トラップの接続

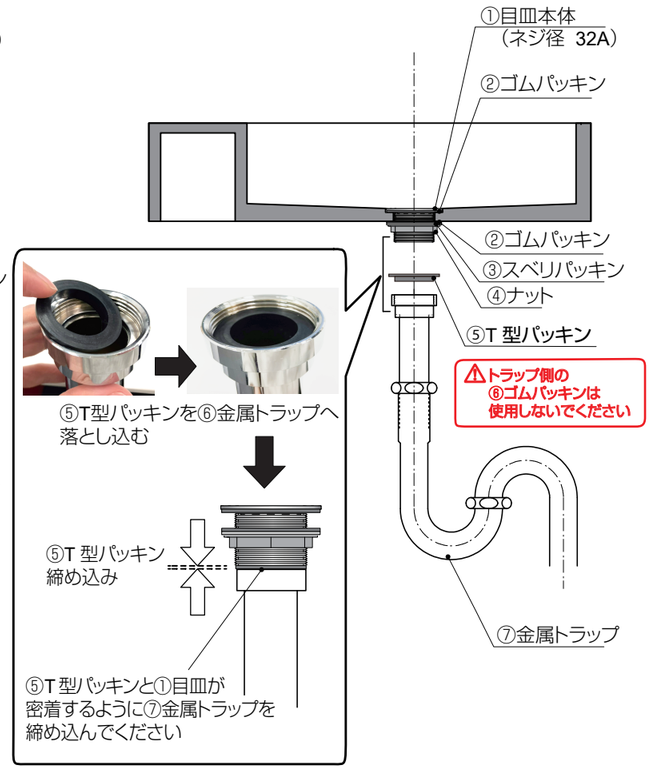

miratap

排水目皿と樹脂トラップの接続手順

■ ボウル同梱の排水目皿パーツ

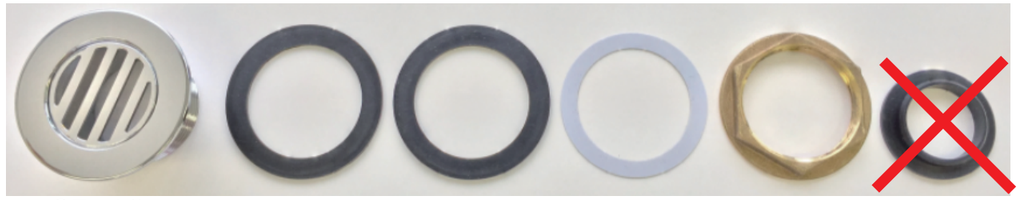

①目皿本体（ネジ径 32A）　②ゴムパッキン　③スベリパッキン　④ナット　⑤T型パッキン（ゴム製）
※使用しないでください

■ 樹脂トラップパーツ（接続部）

⑥樹脂トラップ

変換ナット部材（黒色樹脂部材）
※トラップから取り外さずに
使用してください

1. ボウル本体と目皿の取付け

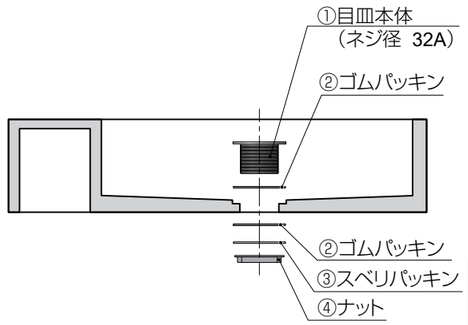

2. 取付け完了

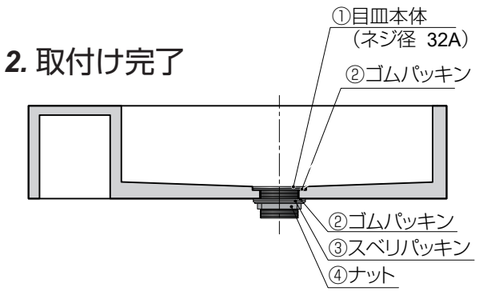
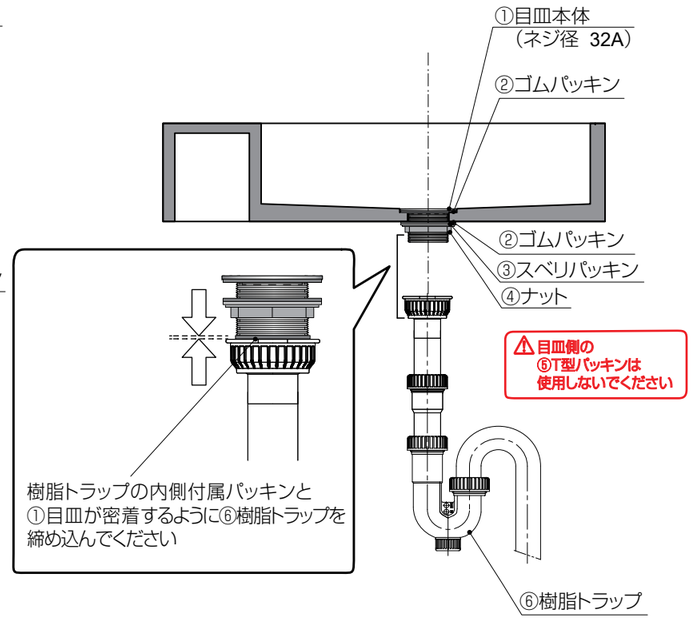
3. 目皿と樹脂トラップの接続